KARTA GWARANCYJNA

1. Produkt jest objęty 24 miesięcznym okresem gwarancji, począwszy datą sprzedaży według Ko- deksu cywilnego lub 12 miesięcznym okresem gwarancji według Kodeksu handlowego. Gwarancja obejmuje udokumentowane wady materiału lub wady produkcyjne. Inne roszczenia wynikające z uszkodzeń o jakimkolwiek charakterze, bezpośrednie lub pośrednie, względem osób lub materiału są wykluczone.
2. Gwarancja nie obejmuje usterek spowodowanych niefachowym montażem lub manipulacją, niefachowym użytkowaniem, przeciążeniem, niedotrzymaniem wymogów podanych w instrukcji, zastosowaniem niewłaściwego wyposażenia dodatkowego lub nieodpowiednich narzędzi roboczych, manipulacją przez niepowołaną osobę lub uszkodzeń powstałych podczas transportu lub uszkodzeń mechanicznych. U niektórych typów produktów lub ich części, np. wyposażenie dodatkowe, silniki, węgielki, elementy uszczelniające i elementy instalacji cyrkulacji gorącego powietrza, które wymagają okresowej wymiany, przy zwykłym użytkowaniu można zakładać ich normalne zużycie w wyniku eksploatacji, które nie jest objęte gwarancją.
3. Przy podaniu zgłoszenia reklamacyjnego (lub roszczenia innego charakteru) należy przedłożyć, że produkt był sprzedany przez sprzedawcę, u którego produkt jest reklamowany oraz że okres gwarancji jest ciągłe obowiązujący. W tym celu zaleca się, w interesie co najszybszego rozpatrzenia i załatwienia reklamacji przedłożyć kartę gwarancyjną z wyznaczoną datą produkcji i sprzedaży, numerem seryjnym (numer serii), pieczęcią punktu sprzedaży i podpisem sprzedawcy, ewentualnie ważynm dokumentem kupna-sprzedaży itp.
4. Reklamację należy zgłosić w punkcie sprzedaży, w którym dokonano zakupu lub wysłać produkt w rozłożonym stanie do naprawy.
5. Okres gwarancji zostaje wydłużony o czas, w którym produkt był w naprawie. Reklamowany produkt należy wysłać do punktu serwisowego wraz z opisem usterki/wady, należycie zapakowany (najlepiej w oryginalnym opakowaniu, które zaleca się pozostawić do tego celu) oraz załączyć kartę gwarancyjną lub inny dokument potwierdzający prawo do roszczenia z tytułu reklamacji.
6. Produkt należy wysłać do punktu serwisowego wyłącznie w wyczyszczonym stanie. W odwrotnym przypadku, z powodów dotrzymania zasad higieny nie będzie możliwe przyjąć produktu do naprawy lub użytkownik zostanie obciążony kosztami wyczyszczenia produktu.

Reklamacje mogą Państwo wysyłać do magazynu firmy transportowej w Polsce, pod adres podany w formularzy reklamacyjnym (RMA formularz) lub bezpośrednio na poniższy adres do naszego serwisu, aby przyspieszyć przebieg reklamacji.

ZAKŁAD NAPRAWCZY
unitechnic.cz s.r.o.
Reklamační a servisní oddělení
Areál bývalého cukrovaru
Hlavní 29 (hala č. 3 uni-max)
277 45 Úžice
Czechy

W przypadku pytań prosimy o kontakt: KH TRADING, Sp. z o.o.
Tel.: 0 801 033 077 **GODZINY OTWARCIA:** (opłata jak za połączenie lokalne) Pn – Pt: 7:30-16:00
Fax: (022) 43 35 332
INTERNET: www.uni-max.com.pl
info@uni-max.com.pl
bok@uni-max.com.pl

Produkt: **CZTEROKOLUMNOWY PODNOŚNIK DO PARKOWANIA 3 t**	
Typ: **163011**	**Numer fabryczny** (seria):
Data produkcji:	Adnotacje o naprawie:
Data sprzedaży, pieczęć, podpis:	

www.uni-max.com

INSTRUKCJA OBSŁUGI
TŁUMACZENIE
ORYGINALNEJ INSTRUKCJI

CZTEROKOLUMNOWY PODNOŚNIK DO PARKOWANIA 3 t

163011

Szanowni klienci, dziękujemy Państwu za zakupienie produktu uni-max.
Nasza spółka jest gotowa do świadczenia usług dla Państwa – przed zakupem produktu, w trakcie i po jego nabyciu.
W przypadku jakichkolwiek pytań, wniosków, czy problemów prosimy kontaktować się z naszym przedstawicielem handlowym. Będziemy starać się zareagować i rozwiązać Państwa problem.

Pierwsze użycie tego urządzenia jest w znaczeniu tej instrukcji krokiem prawnym, w którym użytkownik z wolną i nieprzymuszoną wolą stwierdza, że dokładnie przeczytał tę instrukcję, całkowicie zrozumiał jej sens i zapoznał się ze wszystkimi zagrożeniami.

UWAGA! Nie należy próbować uruchomić (ewentualnie użytkować) urządzenia przed zapoznaniem się z całą instrukcją obsługi. Instrukcję należy zachować do użytku w przyszłości.
Szczególną uwagę należy poświęcić zaleceniom dotyczącym bezpieczeństwa pracy. Nieprzestrzeganie albo niedokładne zastosowanie się do tych zaleceń może spowodować wypadek z udziałem Państwa lub innych osób, albo uszkodzenie urządzenia lub obrabianego materiału.
W szczególności należy przestrzegać zaleceń bezpieczeństwa podanych na tabliczkach znamionowych, w które urządzenie jest wyposażone.
Tych tabliczek nie wolno usuwać, ani ich uszkadzać.

Dla uproszczenia ewentualnej komunikacji prosimy zapisać tutaj numer faktury albo innego dokumentu poświadczającego zakup.

OPIS

Podnośnik do parkowania o masywnej budowie jest przeznaczony do ekonomicznego parkowania samochodów w garażach, warsztatach i serwisach. Po wjechaniu na platformę można samochód podnieść i zwolnić miejsce dla kolejnego samochodu. Podnośnik jest napędzany pompą hydrauliczną z cylindrem roboczym, równomierne podnoszenie zapewniają 4 liny nośne. Jest wyposażony w mechaniczną niezależną blokadę w 10 pozycjach z mechanicznym zamkiem bezpieczeństwa. Dla łatwiejszej manipulacji na wypadek ewentualnego przemieszczania jest wyposażony w zdejmowane podwozie z czterema niezależnymi kołami.

DANE TECHNICZNE

Wymiary podstawowe

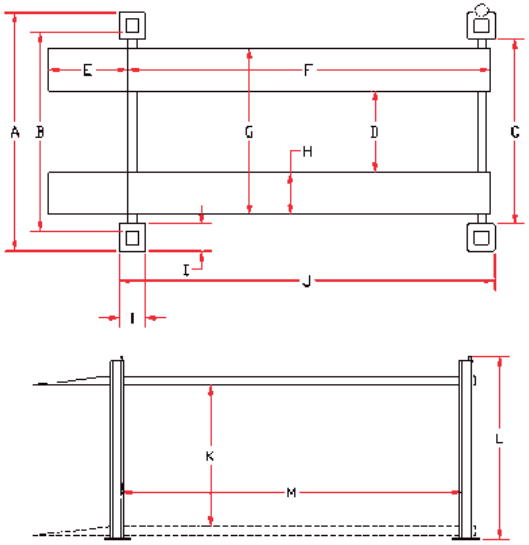

SCHEMAT ELEKTRYCZNY

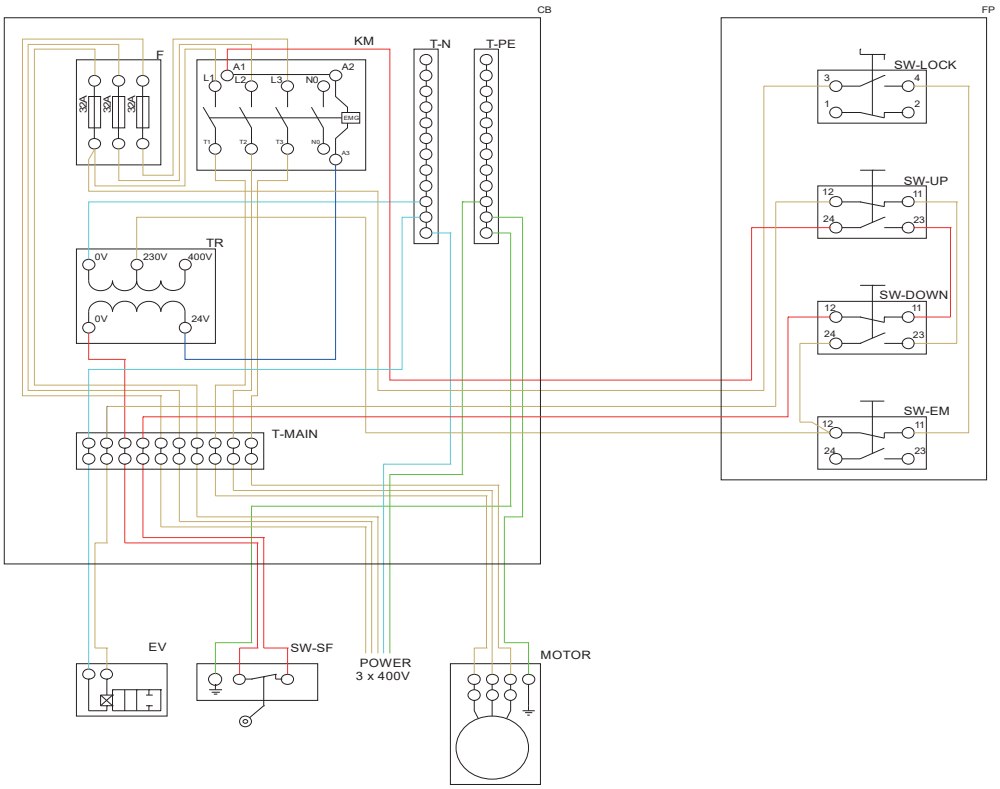

CB	– SZAFA STERUJĄCA	
FP	– PANEL CZOŁOWY	
F	– BEZPIECZNIK	HG30-30
KM	– STYCZNIK	CJX2 09/10
TR	– TRANSFORMATOR	230-400V/24v
T-MAIN	– GŁÓWNA LISTWA ZACISKOWA	10X2
T-N	– ZACISK PRZEWODU ZEROWEGO	
T-PE	– ZACISK PRZEWODU OCHRONNEGO	
SW-LOCK	– ZAMEK ELEKTRYCZNY	LW26S-02
SW-UP	– WYŁĄCZNIK „PODNOSZENIE“	LA39 GREEN BUTTON
SW-DOWN	– WYŁĄCZNIK „OPUSZCZANIE“	LA39 GREEN BUTTON
SW-EM	– WYŁĄCZNIK AWARYJNY	LA39 RED BUTTON
EV	– ELEKTROMAGN. ZAWÓR	
SW-SF	– WYŁĄCZNIK KRAŃCOWY	TZ-8104
MOTOR	– SILNIK ELEKTRYCZNY 400V/2,2kW	Y90L2

Usuwanie problemów
W przypadku stwierdzenia, że podnośnik nie działa poprawnie, natychmiast przestać z jego używaniem aż do usunięcia usterki. Zlokalizować usterkę i spróbować ją usunąć.
Jeżeli usterki nie uda się usunąć, skontaktować się ze sprzedawcą.

- Jeżeli na urządzeniu wykonane zostały jakiekolwiek naprawy, urządzenie zawsze wypróbować!
- Zabronione jest wykonywanie jakichkolwiek ingerencji bez pisemnej zgody producenta.
- Naprawy urządzenia zabezpieczającego i el. musi wykonywać osoba z odpowiednią kwalifikacją fachową.
- Spawanie jakichkolwiek części urządzenia jest zabronione.

Kontrola bezpieczeństwa
Kontrolę bezpieczeństwa trzeba wykonać
a. Przed pierwszym uruchomieniem
b. Na bieżąco (jeden raz na miesiąc)
c. W przypadku nadzwyczajnych sytuacji, np. w przypadku zmiany konstrukcji albo dużych napraw. Kontrolę może wykonywać osoba z uprawnieniami fachowymi zapoznana z działaniem urządzenia.

Przebieg kontroli notować w „Książce kontroli i konserwacji". Przechowywać jako dowód o wykonanej kontroli.

LIKWIDACJA

Zużyte płyny smarujące należy likwidować zgodnie z przepisami o odpadach.
Po zakończeniu eksploatacji wyrobu należy przy likwidacji powstałych odpadów postępować zgodnie z obowiązującymi przepisami prawa. Wyrób składa się z części metalowych i plastikowych, które po posegregowaniu podlegają recyklingowi niezależnie od siebie.

1. Zdemontować wszystkie części maszyny.

2. Części podzielić na odpowiednie kategorie odpadu (metale, guma, tworzywa itp.).
   Posortowany materiał przekazać do dalszego wykorzystania.

3. Odpady elektryczne (zużyte elektronarzędzia, silniki elektryczne, ładowarki, prostowniki do ładowania, elektronika, akumulatory, baterie…).

Szanowni klienci, z punktu widzenia obowiązujących przepisów o odpadach, odpady elektryczne uważa się za niebezpieczne i ich likwidacja podlega specjalnemu trybowi.
Zabrania się wyrzucania odpadów elektrycznych do pojemników przeznaczonych na śmieci komunalne.

UWAGA

Jeżeli dojdzie do awarii, prosimy o kontakt z naszym działem reklamacyjnym lub serwisowym. Według charakteru awarii zostanie naprawa wykonana bądź na miejscu albo uszkodzoną część należy wysłać pod nasz adres i my w jak najkrótszym czasie naprawimy ją. Krótki opis usterki skróci jej lokalizację i czas naprawy. W okresie gwarancyjnym do urządzenia do naprawy załączyć kartę gwarancyjną i dowód zakupu. Również po okresie gwarancyjnym wykonujemy dla Państwa naprawy po umiarkowanych cenach.

Żeby zapobiec uszkodzeniu urządzenia podczas transportu, należy dobrze je zapakować albo skorzystać z opakowania oryginalnego. Za uszkodzenia powstałe podczas transportu nie ponosimy odpowiedzialności, a przy reklamowaniu usługi transportowej znaczenie ma poziom opakowania urządzenia i jego zabezpieczenie przed uszkodzeniem.

Uwaga: Rysunki mogą lekko różnić się od dostarczonego wyrobu, tak samo jak, może różnić się rodzaj i typ dostarczonego wyposażenia. Jest to wynik ciągłego postępu i takie zdarzenia nie mają wpływu na odpowiednie funkcjonowanie wyrobu.

Wymiary gabarytowe – szerokość 3 100 mm, długość 5 000 mm, wysokość 2 330 mm.

Dane techniczne	Oznakowanie	XGF4-3.2
Całkowita szerokość	A	2 850 mm
Kolumny wewnętrzne	B	2 510 mm
Pomiędzy fundamentową częścią kolumn	C	2 240 mm
Pomiędzy platformami wjazdowymi	D	1 105 mm
Długość pomostu	E	930 mm
Długość platformy wjazdowej	F	4 070 mm
Zewnętrzna szerokość platform wjazdowych	G	2 050 mm
Szerokość platform wjazdowych	H	474 mm
Wymiar stopek podstawy kolumny	I	305 × 305 mm
Całkowita długość	J	4 350 mm
Wysokość udźwigu	K	1 620 mm
Zakres podnoszenia		115 – 1 620 mm
Wymagania dot. zasilania		400V/50 Hz 2,2 kW (3HP)
Całkowita wysokość	L	2 330 mm
Długość kolumn	M	3 890 mm
Nośność		3175 kg/7 000lbs
Ciężar		720(750) kg

Tekst, rysunki i dane obowiązują w momencie druku instrukcji. W celu nieustannego ulepszania naszych wyrobów zastrzegamy sobie prawo do zmiany danych technicznych bez wcześniejszego uprzedzenia.

DO EKSPLOATACJI NINIEJSZEGO URZĄDZENIA I STOSOWANIA EWENTUALNYCH ROSZCZEŃ REKLAMACYJNYCH TRZEBA MIEĆ PROTOKÓŁ REWIZYJNY DOT. FACHOWEGO MONTAŻU I INSTALACJI ELEKTRYCZNEJ!

ŚRODKI BEZPIECZEŃSTWA

OSTRZEŻENIE	**Podczas podnoszenia nie wolno stać obsłudze w przestrzeni podnośnika.** **Podnośnik może być używany tylko w środowisku niewybuchowym.** **Podnośnik może obsługiwać wyłącznie jedna osoba. Podnoszenie osób jest zabronione.** **Prosimy o używanie oleju hydraulicznego numer HLP46.** **Beton o wytrzymałości 2,1kg/mm² (3 000 PSI)**

Stanowisko pracy zalecamy wyposażyć w tablice omawiające zasady bezpieczeństwa pracy:

-„Zapobiegać najczęstszym wypadkom“ – URZĄDZENIA DŹWIGNICOWE

Znaczenie dostarczonych naklejek ze symbolami bezpieczeństwa:

Nie gaś wodą ani gaśnicami pianowymi

Nie wchodź pod podwieszony ciężar

Zakaz podnoszenia osób

Niebezpieczeństwo ściśnięcia kończyny

Przed uruchomieniem przeczytaj instrukcję

Stosuj rękawice ochronne

Używaj ubranie ochronne

Używaj obuwie ochronne

Uwaga na podwieszony ciężar

Uwaga, urządzenie elektryczne

Naklejki należy umieścić na takich powierzchniach urządzenia, które są w każdych okolicznościach widoczne dla obsługi maszyny przed jej uruchomieniem i podczas jej pracy.

! Ogólnie
- Woreczki plastikowe zastosowane do opakowania mogą być niebezpieczne dla dzieci i zwierząt.
- Należy zapoznać się z tym urządzeniem, jego sterowaniem, użytkowaniem, elementami tego urządzenia i możliwymi zagrożeniami związanymi z jego niewłaściwym użytkowaniem.
- Trzeba zadbać o to, aby użytkownik urządzenia został starannie zapoznany z jego sterowaniem, użytkowaniem, elementami tego urządzenia i możliwymi zagrożeniami związanymi z jego używaniem.
- Przestrzegać zaleceń podanych na tabliczkach ostrzegawczych. Tych tabliczek nie wolno usuwać, ani ich uszkadzać.
  W razie uszkodzenia albo nieczytelności tabliczki należy skontaktować się z dostawcą.
- Stanowisko pracy utrzymywać w porządku i czystości. Bałagan na stanowisku pracy może spowodować wypadek.
- Nigdy nie należy pracować w ciasnych i źle oświetlonych pomieszczeniach. Należy zawsze sprawdzić, czy podłoga jest stabilna i czy jest zapewniony dobry dostęp do stanowiska pracy. Zawsze utrzymywać stabilną pozycję.
- Nieustannie kontrolować postęp pracy i wykorzystywać wszystkie zmysły. Nie kontynuować pracy, jeżeli nie można się na niej w pełni skoncentrować.
- Dbać o swoje narzędzia i utrzymywać je w czystości.
- Rękojeści i elementy sterujące muszą być suche i bez śladów oleju i smaru.
- Zabronić dostępu zwierząt, dzieci i osób niepowołanych do maszyny.

KONSERWACJA

- Urządzenie zawsze utrzymywać w czystości. Zanieczyszczenia, które przedostaną się do mechanizmu, mogą spowodować jego uszkodzenie.
- Do czyszczenia nie należy stosować agresywnych środków czyszczących i rozpuszczalników.
- Części plastikowe wycierać ściereczką namoczoną w wodzie mydlanej.
- Powierzchnie metalowe konserwować ściereczką zwilżoną olejem mineralnym.
- Niewykorzystywane urządzenie należy przechowywać zakonserwowane w suchym miejscu, gdzie nie będzie korodować.
- Wszystkie prace konserwacyjne można wykonywać tylko wtedy, kiedy urządzenie odłączone jest od sieci elektrycznej.
- Regularnie sprawdzać dokręcenie wszystkich połączeń konstrukcji.
- Regularnie sprawdzać liny stalowe i elementy mocujące, czy nie wykazują śladów zużycia lub uszkodzenia.
- Wszystkie prace konserwacyjne może wykonywać wyłącznie przeszkolony personel.
- Do napraw stosować wyłącznie oryginalnych części zamiennych.

Zwykła konserwacja
Zwykła konserwacja musi być wykonywana raz na trzy miesiące. Konserwacja części el. musi być wykonywana przez elektryka.
Przy częstszym używaniu jest cykl konserwacji krótszy.
a Usunąć zanieczyszczenia z wszystkich ruchomych części, powierzchni prowadzących i ślizgowych, krążków, mechanizmów i pozostałych części.
b. Skontrolować zużycie lin, krążków i części prowadzących na poprzeczce pozycja 9. Zużycie i wytłoczenia na zapadkach zabezpieczenia pozycja 30. Liny nie mogą mieć w żadnym miejscu wzdłuż całej długości naruszonej powierzchni.
c. Sprawdzać działanie urządzenia zabezpieczającego, np. czy nie są skorodowane lub pęknięte sprężyny, sztywny albo zbyt luźny mechanizm.
d. Sprawdzić ewentualne uzupełnić albo wymienić olej hydrauliczny w części hydraulicznej urządzenia. Skontrolować szczelność systemu hydraulicznego.
e. Wykonać nasmarowanie wszystkich ruchomych, obrotowych i ślizgowych części urządzenia wraz z linami i krążkami smarem i olejem maszynowym.
f. Sprawdzać dokręcenie wszystkich połączeń. W szafie el. sprawdzać dokręcenie śrub mocujących i śrub listwy zaciskowej.
Uwaga: w przypadku pojawienia się jakichkolwiek usterek trzeba taką usterkę usunąć przed wprowadzeniem do eksploatacji i wykonać próbę urządzenia.

Wymiana oleju:
Olej wymieniać w zależności od częstości eksploatacji. W przypadku rzadkiego wykorzystywanie 1 x na 3 lata. W przypadku intensywnego używania 1 x na rok.
Zalecamy olej hydrauliczny HLP46, który znajduje się w ofercie pod numerem zamówienia 42004, który nadaje się do większości zwykłych urządzeń hydraulicznych.
- Pierwszą wymianę zalecamy wykonać po 1 miesiącu eksploatacji bez względu na wykorzystanie.
- Otworzyć zawór luzujący i wylać olej, ewentualnie wyssać.
- Ponownie przez otwór napełniający napełnić jakościowym olejem hydraulicznym.
- Zaśrubować korek otworu napełniającego, dokręcić zawór luzujący i wykonać kilka pełnych podniesień.
- Kontrolować wysokość poziomu oleju i według potrzeb uzupełniać olej.

Smarowanie:
Powierzchnie robocze mechanizmów należy okresowo smarować odpowiednim smarem.

	miejsce smarowania	**interwał smarowania**	**specyfikacja smaru**
1.	Wszystkie czopy i osie ruchomych połączeń obrotowych części mechanicznych urządzenia zabezpieczającego i krążków	miesięcznie	olej maszynowy, lepkość (40°C), 28,8~35,2 mm²/s
2.	Powierzchnie prowadzące i ślizgowe prowadnic platform wjazdowych i poprzeczek, powierzchnie lin, prowadnice krążków, sprężyny i stykowe powierzchnie mechanizmów zabezpieczających	kwartalnie	Uniwersalny smar litowy np. Valvoline NLGI-2 albo Midland Swiss Oil multi Complex

49	GB6170-86	Nakrętka galwanizowana	28	M6
52	GB5783-86	Śruby galwanizowane	16	M10X35
53	GB6170-86	Nakrętka galwanizowana	16	M10
53.1	GB93-87	Podkładka sprężysta	16	Ø 10
53.2	GB95-85	Podkładka płaska	16	Ø 10
54		Koło manipulacyjne	4	Ø 35
55	DPF4-3.2-700-02-00	Czop ramy koła	4	
56	DPF4-3.2-700-01-00	Rama montażowa koła	4	
57	DPF4-3.2-700-03	Blok sprężynowy	4	
58	DPF4-3.2-500-02	Czop cylindra hydraulicznego	1	
59	GB91-86	Czop zabezpieczenia	2	Ø 5x60
60		Pompa hydrauliczna	1	
61	GB96-85	Podkładka płaska	8	Ø 8
62	GB93-87	Podkładka sprężysta	4	Ø 20
63	GB5783-86	Śruby galwanizowane	4	M8X15
64	TPF4-500-05	Śrubunek hydrauliczny	1	
64.1	TPF4-500-07	Wydłużenie hydrauliczne 1		
64.2	TPF4-500-08	Tuleja	1	
65	DPF4-3.2-500-11	Wąż hydrauliczny	1	l = 2 170 mm
66	DPF4-3.2-500-10	Wąż hydrauliczny	1	l = 1 515 mm
67	DPF4-3.2-500-01	Cylinder hydrauliczny	1	Osłony 1850
68	DPF4-3.2-500-03	Płyta zabezpieczenia lin	1	
69	DPF4-3.2-500-04	Przednia płyta zabezpieczenia lin	1	
70	GB/T889-1986	Nakrętka zabezpieczająca	1	M24X2
71	DPF4-3.2-500-08	Śrubunek węża hydraulicznego	1	
72	DPF4-3.2-500-07	Śrubunek węża hydraulicznego	1	
73	DPF4-3.2-500-06	Nakrętka	1	
74	GB6170-86	Nakrętka galwanizowana	4	M8

- Nie wkładać rąk ani nóg do przestrzeni roboczej.
- Nigdy nie pozostawiać pracującego urządzenia bez nadzoru.
- Urządzenia nie wolno używać w innym celu, niż ten, do którego jest ono przeznaczone.
- Podczas pracy należy korzystać ze środków ochrony osobistej (na przykład okulary, ochronniki słuchu, respirator, obuwie ochronne, itp.).
- Nie przemęczać się i zawsze korzystać z obu rąk.
- Przy urządzeniu nie wolno pracować, będąc pod wpływem alkoholu i substancji odurzających.
- W razie zawrotów, osłabienia albo omdlenia nie pracować przy tym urządzeniu.
- Jakiekolwiek zmiany w urządzeniu nie są dopuszczalne. NIE KORZYSTAĆ z urządzenia w przypadku stwierdzenia zagięć, pęknięć albo innych uszkodzeń.
- Nigdy nie wykonywać konserwacji podczas pracy urządzenia.
- Jeżeli pojawi się dziwny dźwięk albo inne niezwykłe zjawisko, natychmiast wyłączyć maszynę i przerwać pracę.
- Klucze i wkrętaki zawsze po użyciu usunąć z maszyny.
- Przed włączeniem maszyny sprawdzić, czy wszystkie śruby są dobrze dokręcone.
- Zapewnić odpowiednią konserwację maszyny. Przed użyciem maszyny sprawdzić, czy nie została uszkodzona.
- Przy konserwacji i naprawach korzystać wyłącznie z oryginalnych części.
- Zastosowanie urządzeń dodatkowych albo wyposażenia, którego nie polecił dostawca, może spowodować wypadek i związane z nim obrażenia.
- Do konkretnej pracy należy dobrać odpowiednie urządzenie. Nie przeciążać urządzenia lub wyposażenia o małej mocy i wydajności i stosować go do pracy, która wymaga większej maszyny.
- Nie przeciążać urządzenia. Zaplanować pracę tak, aby bez zmęczenia pracować z optymalną prędkością. Gwarancja nie obejmuje uszkodzeń spowodowanych przeciążeniem.
- Urządzenie należy chronić przed zbyt wysoką temperaturą i światłem słonecznym.
- Urządzenie nie jest przystosowane do pracy pod wodą, ani w środowisku wilgotnym.
- Jeżeli urządzenie nie będzie używane przez dłuższy czas, należy przechowywać go w suchym, zamkniętym miejscu, które nie jest dostępne dla dzieci.
- Przed uruchomieniem maszyny sprawdzić, czy wszystkie elementy zabezpieczające pracują lekko i niezawodnie. Sprawdzić, czy wszystkie elementy ruchome są w dobrym stanie.
- Sprawdzić, czy części nie są pęknięte albo zatarte i czy wszystkie części są dobrze zamocowane. Sprawdzić wszystkie pozostałe warunki, które mogą mieć wpływ na działanie narzędzi.
- Jeżeli w tej instrukcji nie podano inaczej, to wszystkie uszkodzone części i elementy zabezpieczające należy naprawić albo wymienić na sprawne.

! Zespoły

- Nie wolno korzystać z urządzenia, które nie jest całkowicie zmontowane zgodnie z zaleceniami instrukcji.

! Urządzenie dźwignicowe

- Podnosić tylko ciężary nieprzekraczające udźwigu wciągarki.
- Ręce trzymać poza zasięgiem części ruchomych.
- Ciężar opuszczać powoli i wystrzegać się gwałtownych i nieoczekiwanych zatrzymań lub opuszczeń.
- Urządzenie przeznaczone jest do eksploatacji na wytrzymałym i poziomym podłożu z gładką powierzchnią.
- Podczas opuszczania uważać, by nie doszło do zgniecenia kończyn lub przedmiotów przez mechanizm podnośnika.
- Podnośnika nie wolno przeciążać. Nie podnosić ciężaru o nieznanej lub wyższej masie niż wynosi nośność podnośnika.
- Umieszczenie pojazdu pod podnośnik wykonywać powoli i ostrożnie. Pojazd parkować równomiernie na środek platform celem lepszego rozłożenia masy.
- Ciężaru ani urządzenia podnoszącego nie wolno podczas pracy z podnośnikiem niczym blokować.
- Po podniesieniu na pewną wysokość (150 - 200 mm) sprawdzić, czy pojazd znajduje się w stabilnej pozycji.
  Dopiero potem kontynuować podnoszenie do pozycji roboczej. Po zakończeniu podnoszenia upewnić się, że doszło do zabezpieczenia platform.
- Podczas podnoszenia albo opuszczania starannie śledzić manipulowany pojazd i poruszać się z jego zasięgu.
- Wspinanie na podnośnik albo pojazd jest zabronione.
- W podniesionej pozycji jest zabronione poruszać się po platformach podnoszących podnośnika.

- Zabronione jest systematyczne krótkotrwałe włączanie i wyłączanie ruchu platform z powodu zagrzewania miejsc tarcia. Przerwa pomiędzy podnoszeniami powinna wynosić co najmniej 1 min.
- Segmenty prowadzące utrzymywać dobrze nasmarowane.
- Przed naprawą albo konserwacją zawsze odłączyć urządzenie od sieci.

! Wyposażenie warsztatu samochodowego
- Przed rozpoczęciem pracy przy podnośniku dokładnie zabezpieczyć i zahamować podnoszony pojazd.

! Urządzenie elektryczne
- Podczas eksploatacji narzędzi elektrycznych należy zawsze przestrzegać podstawowych posunięć bezpieczeństwa włącznie poniżej podanych, w celu zapobiegania wybuchu pożaru, porażenia prądem elektrycznym i skaleczenia osób.
  Przed rozpoczęciem eksploatacji przeczytać niniejszą instrukcję obsługi i zapamiętać ją.
- Upewnić się, czy wtyczka jest podłączona do dobrze zabezpieczonego gniazdka zasilającego. Napięcie sieci musi być zgodne z napięciem podanym na tabliczce, by nie doszło do przegrzania i spalenia silnika lub jego pracy ze zbyt małą mocą.
- Przed podłączeniem do sieci sprawdzić, czy wyłącznik jest ustawiony na OFF (wyłącz). Jeżeli urządzenie nie jest wyposażone w główny wyłącznik, to jego miejsce zastępuje wtyczka. Po zakończeniu pracy wyjąć wtyczkę zasilania sieciowego z gniazdka.
- Urządzeń elektrycznych nigdy nie należy przenosić, trzymając za przewód. Wtyczki z gniazda również nie należy wyjmować poprzez pociągnięcie za przewód.
- Przewód doprowadzający należy chronić przed wysoką temperaturą, olejem, rozpuszczalnikami i ostrymi krawędziami.
- Należy okresowo sprawdzać przewód i w razie uszkodzenia oddać go do naprawy do specjalisty. Przedłużacze należy regularnie sprawdzać i w razie potrzeby zamienić na nowe.
- W razie potrzeby skorzystać z przedłużacza wysokiej jakości o odpowiedniej obciążalności, rozwiniętego w całości.
  Okresowo sprawdzać, czy nie jest uszkodzony. Wadliwy przewód wymienić albo naprawić.
- Przed rozpoczęciem konserwacji, montażu, wymiany części albo tym podobnej czynności wyłączyć wyłącznik główny i wyjąć wtyczkę z gniazdka.
- Uważać, żeby urządzenie nie włączyło się samo. Nie wolno trzymać palców w pobliżu mechanizmu włączającego, jeżeli nie jest to bezwarunkowo konieczne.
- Jeżeli urządzenie ma być zamontowane na stole warsztatowym, to przycisk bezpieczeństwa zwolnić dopiero po zakończeniu montażu.
- Z urządzenia nie należy korzystać w środowisku zagrożonym wybuchem (przy lakierowaniu i przy pracy z cieczami palnymi itp.)
- Z urządzenia nie należy korzystać w środowisku mokrym lub jeżeli jego powierzchnia jest mokra. Wyposażenie elektryczne jest przystosowane do pracy w środowisku zwykłym w temperaturach +5 do +40 °C, o wilgotności względnej nieprzekraczającej 50 % przy temperaturze + 40°C.
- Urządzenia elektryczne podlegają przeglądom okresowym w ustalonych terminach.

MONTAŻ

Przygotowanie do montażu
Niezbędną częścią bezproblemowego montażu i bezpiecznego używania podnośnika jest przygotowanie podłoża do ustawienia i przymocowania kolumn.
! Urządzenie można zainstalować wyłącznie na równą podłogę z betonu klasy min. B 15 (według ČSN 731201) o minimalnej grubości 200 mm. Warunek ten trzeba dotrzymać do poprawnego zamocowania kolumn podnośnika do podłogi i bez tego nie można gwarantować poprawnego wyniku montażu.
W miejscu montażu trzeba mieć w zasięgu do dyspozycji sieć instalacji el., z podłączeniem ~ 400V/50Hz z wyłącznikiem ochronnym 16 A
Ze względu na dużą masę dostarczonego zestawu nawet po rozbiórce opakowania na poszczególne części także masę niektórych poszczególnych części, do potrzeb manipulacji podczas montażu konieczne jest zapewnienie bezpiecznej techniki manipulacyjnej i podnoszącej, najlepiej wózka widłowego. W przeciwnym wypadku trzeba mieć na niektórych etapach montażu do dyspozycji nawet ośmiu pracowników. Bez pomocy techniki nie można podnośnika efektywnie i bezpiecznie zmontować.
Do osiągnięcia jakościowego i bezpiecznego wyniku montażu podnośnika do parkowania oraz rozpoczęcia jego używania zalecamy do montażu i wprowadzenia do eksploatacji skorzystać z usług niektórej z firm

26.3	GB78-85	Śruba	4	M6X10
26.4	DPF4-3.2-400-03	Wałek łączący	1	
26.5	GB6170-86	Nakrętka galwanizowana	2	M12
26.6	GB798-88	Prowadnica cięgła poprzecznego	2	M8X70
26.7	GB6170-86	Nakrętka galwanizowana	2	M8
26.8	DPF4-3.2-400-02-00	Cięgło łączące zabezpieczenia	1	
27	DPF4-3.2-400-10	Poprzeczne cięgło zabezpieczenia	2	
28	DPF4-3.2-200-01-04	Płaszcz	8	
29	GB78-85	Śruba	12	M6X10
30	DPF4-3.2-200-06	Zapadka zabezpieczenia	4	
31	DPF4-3.2-200-07	Sprężyna skrętna (prawa)	2	
32	DPF4-3.2-200-04	Tuleja	4	
33	DPF4-3.2-200-05	Płaszcz sprężyny	4	
34	DPF4-3.2-200-02	Blok gumowy	8	
35	GB96-85	Podkładka	32	Ø 12
35.1	GB848-85	Podkładka płaska	16	Ø 12
35.2	GB95-85	Podkładka płaska	24	Ø 12
36	DPF4-3.2-200-01-00	Elementy poprzeczki	2	
37	GB5782-86	Śruby galwanizowane	8	M12X120
38	GB6170-86	Nakrętka galwanizowana	8	M12
39	DPF4-3.2-200-08A	Osłona A	2	
40	GB95-85	Podkładka płaska	12	Ø 20
41	DPF4-3.2-200-10	Tuleja	4	
42	-	Rękojeść	1	M10 x Ø 35
43	DPF4-3.2-400-01-00	Uchwyt zabezpieczenia z częścią cięgła	1	
44	DPF4-3.2-200-09	Sprężyna skrętna (lewa)	2	
45	DPF4-3.2-200-08B	Osłona B	2	
47	GB70-85	Śruba	8	M6X35
48	DPF4-3.2-400-09	Osłona	4	
50	DPF4-3.2-400-05-00	Cięgło łączące zabezpieczenia	6	
51	DPF4-3.2-400-06	Czop cięgła łączącego zabezpieczenia	4	
51.1	DPF4-3.2-400-07	Czop cięgła łączącego zabezpieczenia	4	
51.2	DPF4-3.2-400-08	Osłona	4	
51.3	GB95-85	Podkładka płaska	8	Ø 8
51.4	GB93-87	Podkładka sprężysta	8	Ø 6

WYKAZ CZĘŚCI

DPF4-3.2 Wykaz części				
Numer	**Numer części**	**Opis**	**Ilość**	**Uwaga**
1	DPF4-3.2-100-01-00A	Kolumna rogowa	2	
2	DPF4-3.2-100-02-00A	Głowica kolumny	2	
3	DPF4-3.2-100-02-00B	Kolumna rogowa	2	
4	DPF4-3.2-100-02-00B	Głowica kolumny	2	
5	GB5783-86	Śruby galwanizowane	12	M12X40
5.1	GB95-85	Podkładka płaska	24	Ø 12
5.2	GB6170-86	Nakrętka galwanizowana	12	M12
6	DPF4-3.2-300-01-00AH	Części platformy wjazdowej	1	
7	DPF4-3.2-300-05	Wjazdy	2	
8	DPF4-3.2-300-01-00BH	Części platformy wjazdowej	1	
9	DPF4-3.2-200-00	Elementy poprzeczki	2	
10	DPF4-3.2-600-00	Części skrzynki do narzędzi	1	Elementy łączące
11	GB5782-86	Śruba	8	M18X100
12	DPF4-3.2-300-07-00	Bloki gumowe	4	Elementy łączące
13	DPF4-3.2-300-06	Zakończenie pomostu	4	
14	GB5-85	Płaska podkładka galwanizowana	8	1 Ø 18
15	GB93-87	Podkładka sprężysta	8	Ø 18
16	GB6170-86	Nakrętka galwanizowana	8	M18
17	DPF4-3.2-500-05D	Linka stalowa	1	L=8 060
18	DPF4-3.2-500-05DC	Linka stalowa	1	L=6 650
19	DPF4-3.2-500-05A	Linka stalowa	1	L=2 620
20	DPF4-3.2-500-05B	Linka stalowa	1	L=4 030
21		Nakrętka zabezpieczająca	4	3/4”-16
22	GB95-85	Podkładka płaska	4	Ø 20
23	DPF4-3.2-200-03	Krążek	10	
24	DPF4-3.2-300-04	Czop krążka	4	
25	DPF4-3.2-300-03	Osłona krążka	2	
26	DPF4-3.2-300-02	Osłona krążka	2	
26.1	GB95-85	Podkładka płaska	6	Ø 20
26.2	DPF4-3.2-200-10	Tuleja	6	

serwisowych, które zajmują się tą czynnością, są w stanie gwarantować jakość swych usług oraz wykonywać regularnie przeglądy i badania przeglądowe.
Takim przedsiębiorstwem jest na przykład firma SERVIS-GZ (www.servis-gz.com), która oprócz swoich innych działalności posiada specjalizację do tej czynności, i która po dobrych doświadczeniach została naszą umowną firmą do montażu i konserwacji naszych urządzeń podnoszących. Taki serwis można zamówić za pośrednictwem naszych stron internetowych.

Notatka: Dostarczane kółka manipulacyjne przeznaczone są wyłącznie do przemieszczenia pustego, nieobciążonego, poprawnie zmontowanego urządzenia, np. podczas wiercenia otworów w podłodze do zamocowania kolumn. Podczas ich użycia do przemieszczania podnośnika do jego użycia w innym miejscu konieczne jest, by podłoże do ustawienia podnośnika ponownie spełniało powyżej warunki dot. równości i wytrzymałości podłogi. Przed wprowadzeniem do eksploatacji muszą wszystkie cztery kolumny podnośnika do parkowania znajdować się w jednej płaszczyźnie i muszą być mocno przymocowane do podłogi.
Urządzenie musi zostać wyrównane, zbadane i ewentualnie ponownie muszą zostać wyregulowane jego funkcje.
Uwaga: Montaż, regulację i wprowadzenie do eksploatacji niniejszego czterokolumnowego podnośnika wymaga z powodów montażu i eksploatacji od pracowników montażu, którzy wykonywać będą te czynności, fachowej wiedzy i doświadczenia, w przeciwnym wypadku nie zalecamy rozpoczynać tych czynności. W przypadku decyzji montażu, regulacji i wprowadzenia do eksploatacji niniejszego podnośnika czterokolumnowego, prosimy najpierw o dokładne zapoznanie się z załączonymi schematami w celu uzyskania wiedzy o poszczególnych częściach i ich umieszczeniu.
Podczas samotnego montażu należy się kierować naszymi krótkimi radami i załączonymi schematami.

Montaż
Na przygotowanym podłożu wymierzyć, na podstawie schematu wymiarów podstawowych, rozmieszczenie poszczególnych kolumn podnośnika.
Po rozpakowaniu poszczególnych części rozmieścić poszczególne kolumny pozycja 1 i 3 w odpowiednie miejsca tak, aby kolumna na której będzie umieszczone sterowanie i napęd była sytuowana w lewym tylnym rogu w widoku od platformy do wjechania, patrz kompletny widok na stronie tytułowej. Zamontować głowice kolumn pozycja 2 i 4.
Wykonać połączenie przedniej i tylnej pary słupów poprzeczkami pozycja 9, wraz z montażem niezbędnych detali do ich zamocowania. Poprzeczki umieścić na niektórej z pozycji dolnych na kolumnach. Sprawdzić i wykonać ewentualne wyrównanie.
Przygotować do montażu platformy wjazdowe pozycje 6 i 8. Szczególną uwagę poświęcić przygotowaniu platformy wjazdowej pozycja 8, w której zainstalowany jest cylinder hydrauliczny, zakończeniu lin i część cięgieł sterujących zabezpieczeniem platform. Podczas osadzania tej platformy wjazdowej (pozycja 8) uważać na możliwe uszkodzenie wolnych lin.
Uwaga, ta platforma to najcięższa część zestawu.
Po osadzeniu platform ponownie wykonać kontrolę płaskości i ewentualne wyrównanie. Prawie tu okaże się jakość przygotowania podłogi. Odkształcenie zestawu jest niedopuszczalne.
Po przymocowaniu platform wjazdowych do poprzeczek pozycja 9, zgodnie z schematem wykonać montaż prowadnic lin pozycje 17, 18, 19 i 20. Poprawnemu prowadzeniu lin i ich zamocowaniu do tłoczyska i w głowicach kolumn pozycje 2 i 4 należy poświęcić szczególną uwagę. Liny równomiernie naprężyć. Po regulacji muszą być liny naprężone i na całym torze pomiędzy ich zamocowaniem muszą przechodzić swobodnie tylko przez krążki bez jakichkolwiek innych otarć. Regulacja wykonywana jest przy pomocy nakrętek pozycja 21 w głowicach kolumn.
Zamontować węże hydrauliczne i pompę hydrauliczną ze sterowaniem.
Wykonać fachowe podłączenie do sieci instalacji elektrycznej.
Uwaga! urządzenie el. musi zawierać sprawny wyłącznik główny do szybkiego odłączenia w razie konieczności.
Wykonać montaż wszystkich elementów odbezpieczenia i zabezpieczenia platform w poszczególnych pozycjach. Zainstalować elementy wjazdowe pozycja 7 i skrzynkę na narzędzia pozycja 10.

OBSŁUGA

Przygotowanie do uruchomienia:
Napełnić system hydrauliczny olejem hydraulicznym. Zalecamy na przykład olej hydrauliczny HLP46, który znajduje się w naszej ofercie pod numerem zamówienia 42004 i który nadaje się do większości zwykłych urządzeń hydraulicznych.
Nasmarować wszystkie prowadzące powierzchnie ślizgowe smarem litowym, wszystkie połączenia obrotowe kroplą oleju maszynowego. Skontrolować podłączenie instalacji el.

Wykonać kontrolę poprawnego naprężenia lin, ich ułożenia w krążkach prowadzących oraz ich równomierne naprężenie.
Wykonać kontrolę montażu i sprawności urządzenia zabezpieczającego.
Sprawdzać poprawne dokręcenie wszystkich połączeń.

Procedura uruchomienia i obsługi:
Obsługę może wykonywać tylko osoba z kwalifikacjami fachowymi, w wieku powyżej 18 lat (dla Republiki Czeskiej)
Urządzenie wprowadzić do eksploatacji, platformy wjazdowe lekko podnieść i wykonać kontrolę poprawnego ułożenia lin, ich naprężenia i dotrzymania urządzenia w płaszczyźnie. W przypadku odkształcenia wykonać regulację lin.
Skontrolować, czy tuleje pozycja 32 wpadają w koła, są poprawnie zabezpieczone i system zabezpieczający działa sprawnie włącznie kontroli sprawności resorowania zapadek zabezpieczających.
Platformę dalej podnosić, dopóki nie dojdzie do zabezpieczenia platform w kolejnej pozycji. W kolumnach sprawdzić, czy zapadki wpadają (wszystkie cztery) jednocześnie i urządzenie się nie odkształca. Ewentualnie wykonać regulację.
Urządzenie zostawić zawsze dosiąść do poszczególnych pozycji.
Jeżeli urządzenie dosiadło całą masą do niektórej z pozycji, nie można odbezpieczyć zapadki. **Do odbezpieczenia zawsze konieczne jest odciążenie urządzenia przez lekkie podniesienie, tak by odbezpieczenie można było wykonać lekko. Do opuszczenia urządzenia do pozycji dolnej konieczne jest z powodów bezpieczeństwa nieustanne trzymanie dźwigni zabezpieczającej w odbezpieczonej pozycji, a drugą ręką sterowanie przyciskiem do opuszczania na panelu sterującym.**
Wyjechać z platformą aż do góry i sprawdzać zabezpieczenie oraz odbezpieczenie w każdej pozycji.
Zjechać z platformą do najniższej pozycji i ponownie wszystko skontrolować.
Wypróbować kilka razy funkcję urządzenia bez obciążenia na całym torze do góry i w dół. Śledzić, czy pracuje płynnie. Próbę kilka razy powtórzyć i zostawić urządzenie dosiadać w różnych pozycjach. Jednocześnie śledzić, czy urządzenie pracuje płynnie bez szarpania i drgań.
Ewentualne problemy określić i wykonać naprawę.
Wykonać kontrolę stanu oleju hydraulicznego, ewentualnie uzupełnić go. Skontrolować szczelność całego systemu hydraulicznego.
Wykonać przymocowanie podnośnika do podłogi przy pomocy śrub kotwiących. Zalecamy przymocowanie przy pomocy kotwy chemicznej do wywierconego otworu ø 18 mm na głębokość kotwienia minimum 115 mm.
Identyczną próbę urządzenia wykonać także z obciążeniem.
Jeżeli urządzenie będzie pracowało bez problemu, przydatne jest do zwykłej eksploatacji.

PULPIT STEROWNICZY

1 – ZAMEK ELEKTRYCZNY
2 – PRZYCISK PODNOSZENIA
3 – PRZYCISK OPUSZCZANIA
4 – AWARYJNY PRZYCISK BEZPIECZEŃSTWA

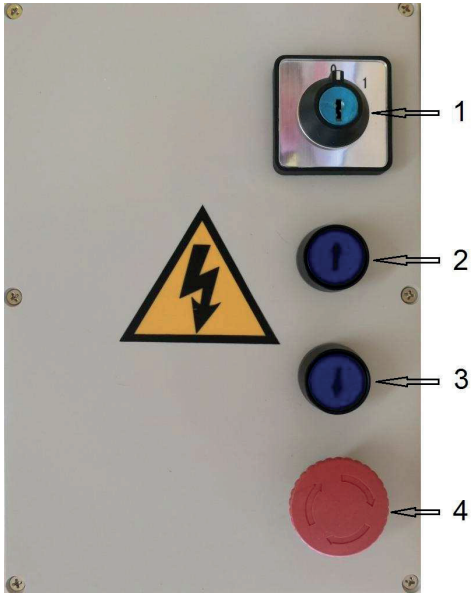

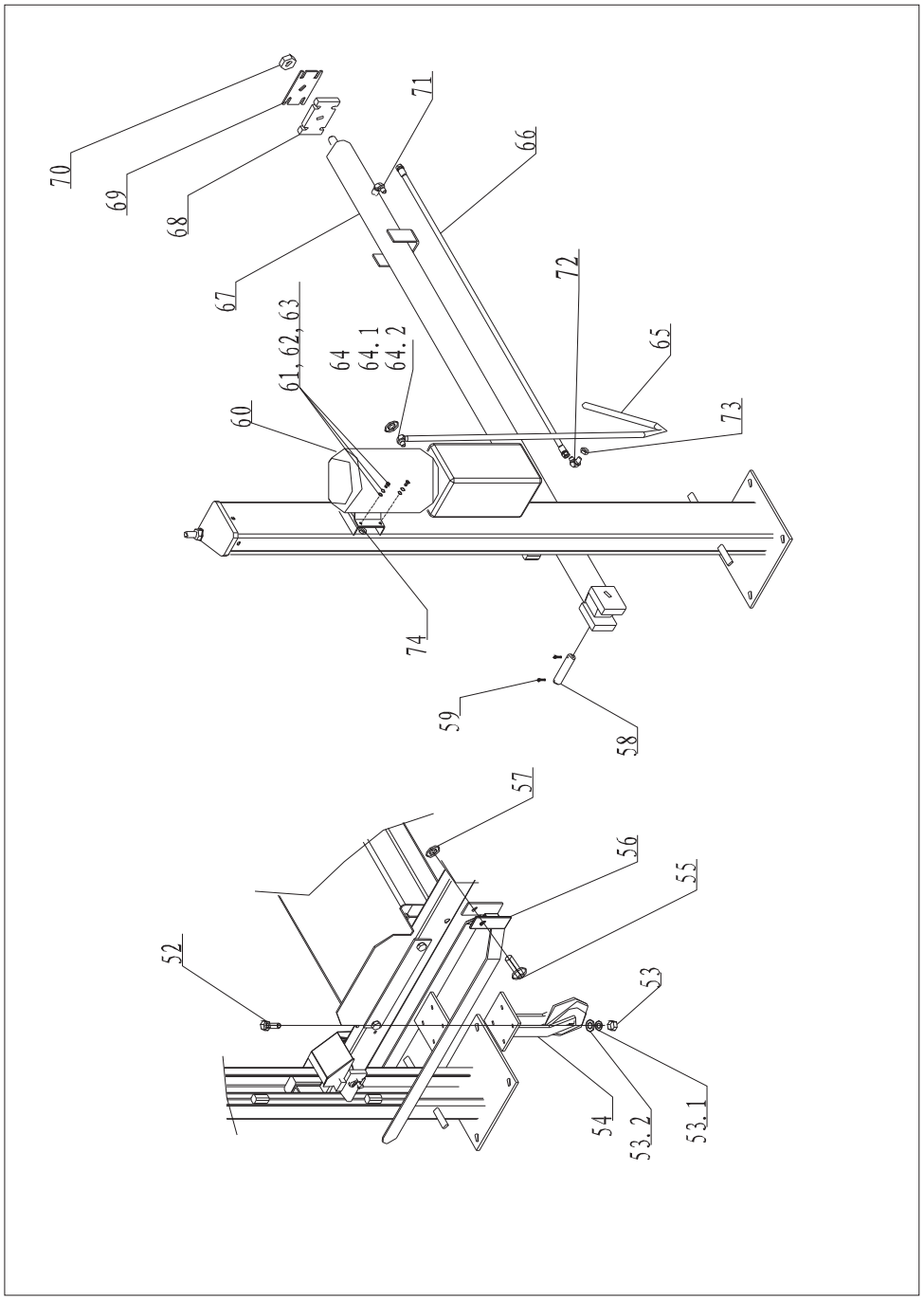

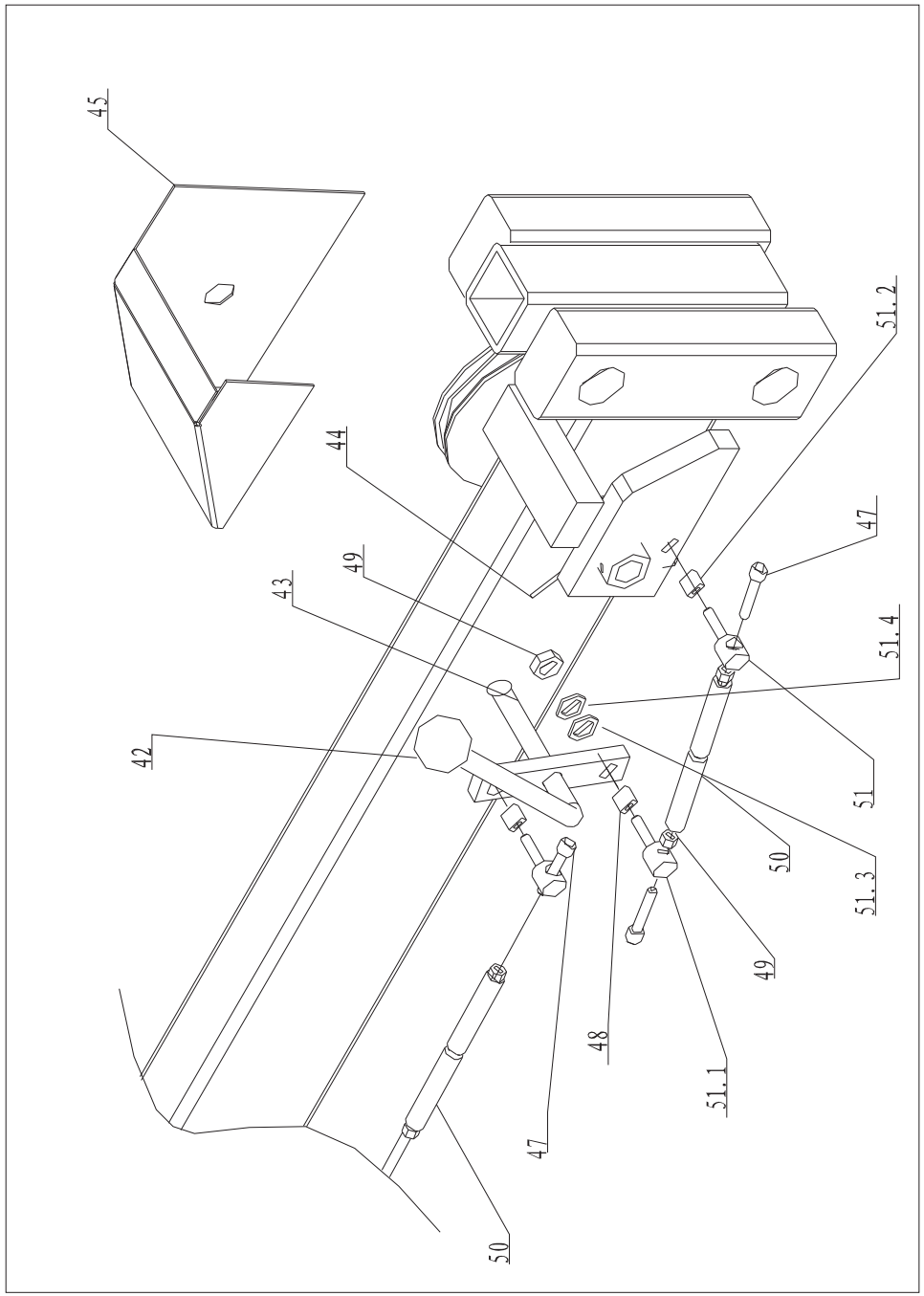

RYSUNEK CZĘŚCI

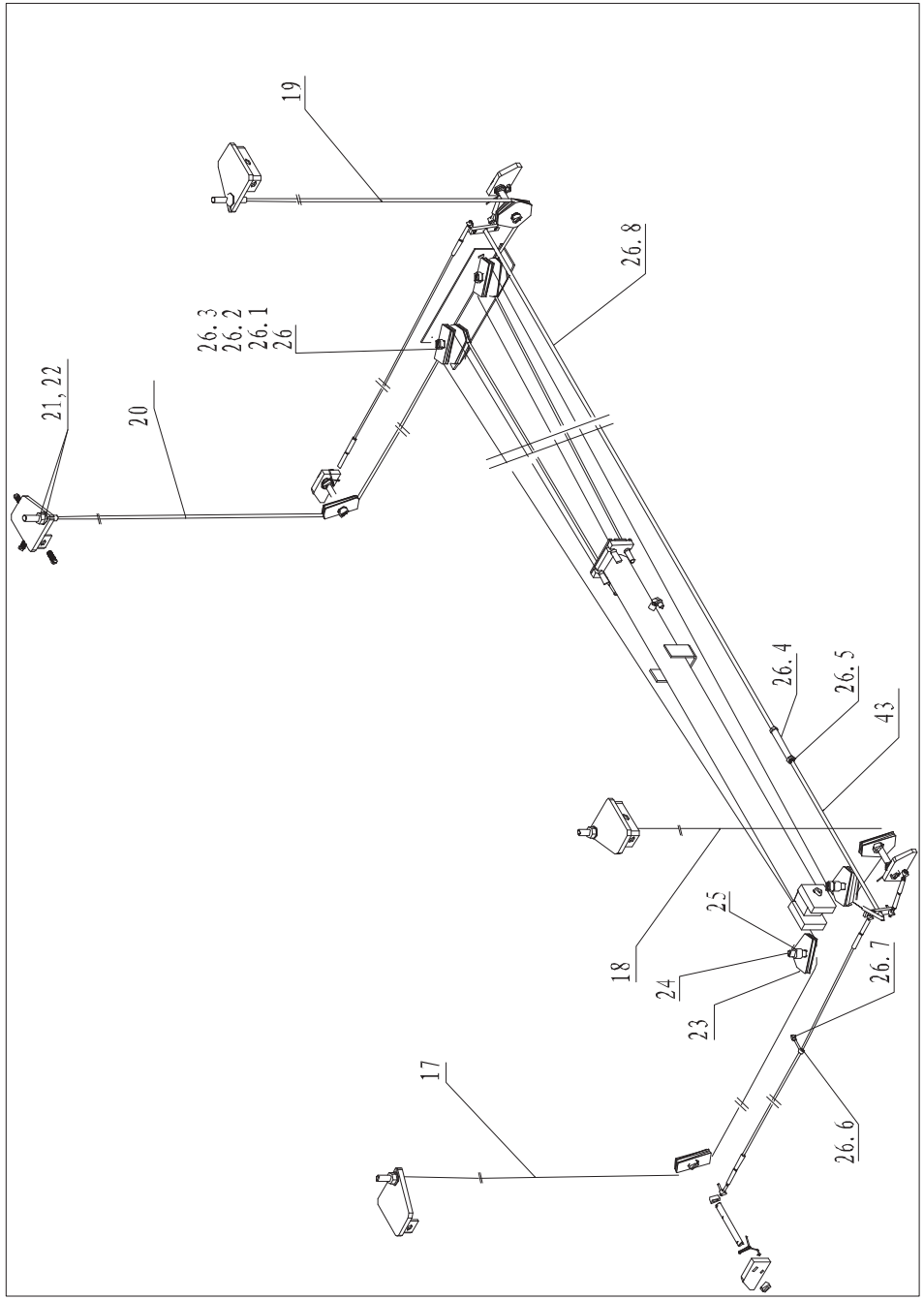

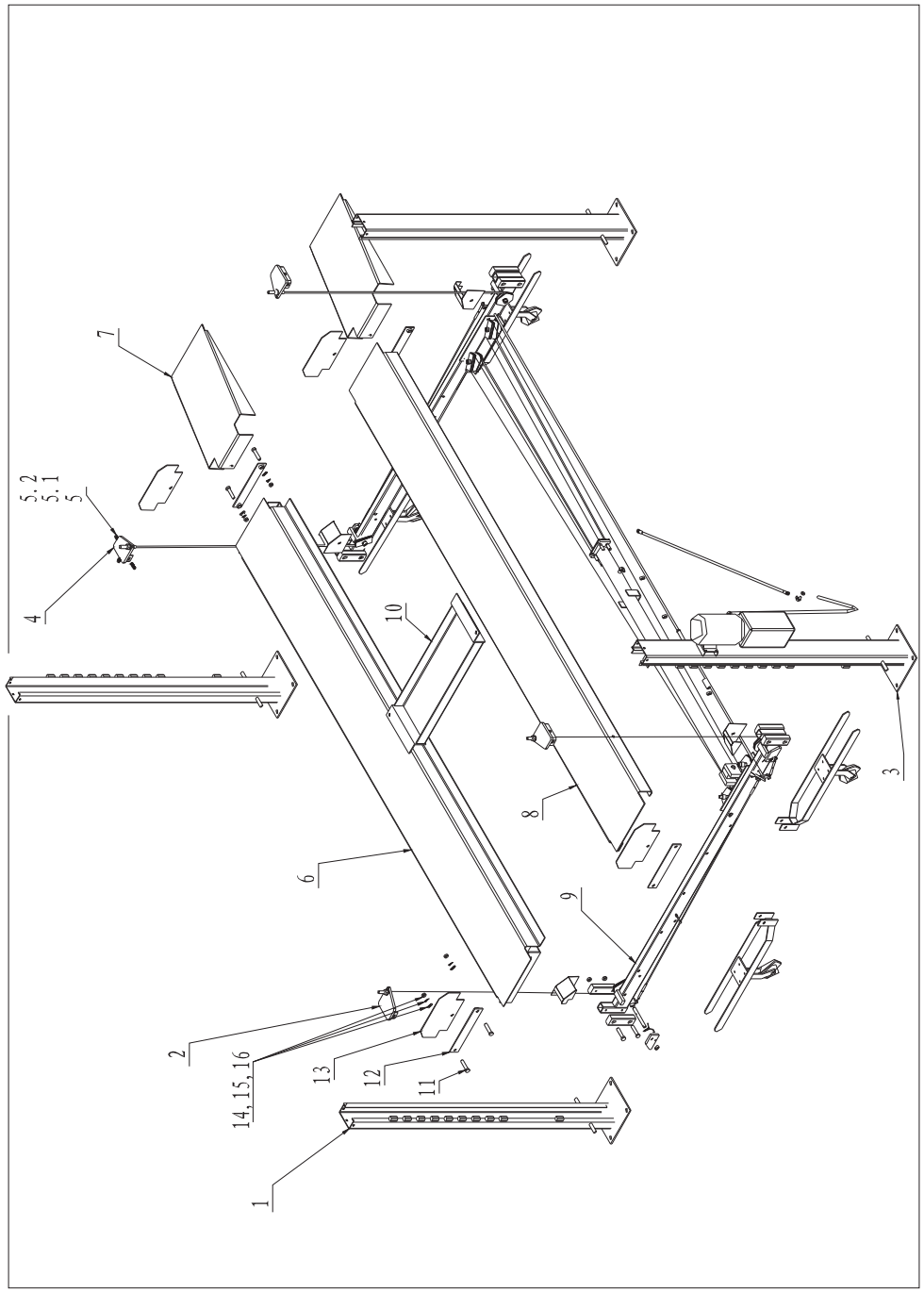
1
2
14, 15, 16
13
12
11
6
9
8
10
4
5
5.1
5.2
7
3

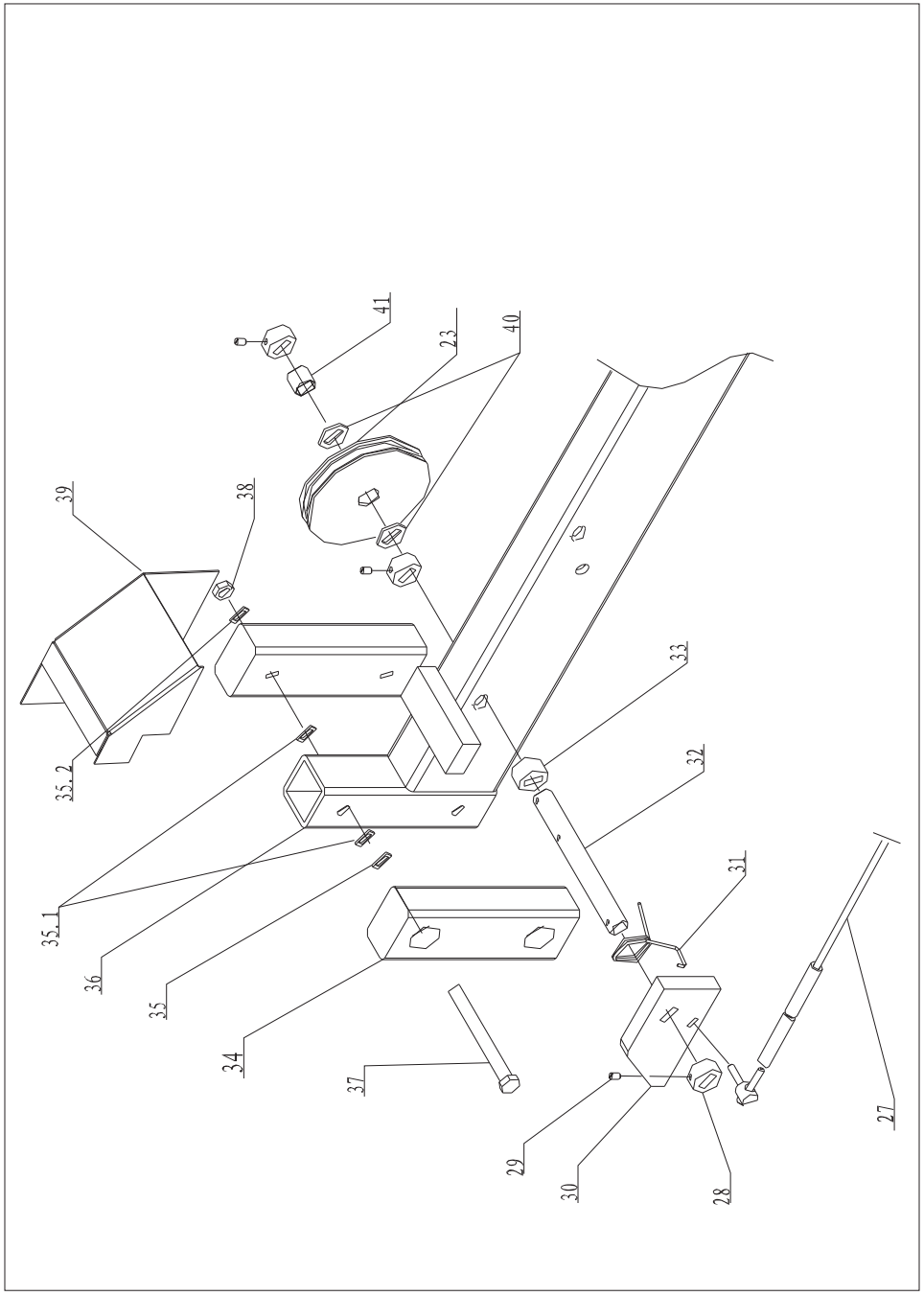
35.2
39
38
35.1
36
35
34
37
29
30
28
27
31
32
33
40
23
41