KONTAKTY

Reklamacje mogą Państwo wysyłać do magazynu firmy transportowej w Polsce, pod adres podany w formularzy reklamacyjnym (RMA formularz) lub bezpośrednio na poniższy adres do naszego serwisu, aby przyspieszyć przebieg reklamacji.

ZAKŁAD NAPRAWCZY
Unitechnic.cz s.r.o.
Reklamační a servisní oddělení
Areál bývalého cukrovaru
Hlavní 29 (hala č. 3 uni-max)
277 45 Úžice
Czechy

W przypadku pytań prosimy o kontakt:
Unitechnic, Sp. z o.o.
GODZINY OTWARCIA:
(opłata jak za połączenie lokalne)
Pn – Pt: 7:30-16:00

Tel.: 0 801 033 077
Fax: (022) 43 35 332

INTERNET: www.uni-max.com.pl
info@uni-max.com.pl
bok@uni-max.com.pl

uni·max

INSTRUKCJA OBSŁUGI
TŁUMACZENIE ORYGINALNEJ INSTRUKCJI

WIERTARKA STOŁOWA

GTB 20/812 55206 / **GTB 20/812 R+L** 55208
GSB 20/812 55210 / **GSB 20/812 R+L** 55212

Szanowni klienci, dziękujemy Państwu za zakupienie produktu uni-max.
Nasza spółka jest gotowa do świadczenia usług dla Państwa – przed zakupem produktu, w trakcie i po jego nabyciu. W przypadku jakichkolwiek pytań, wniosków czy problemów prosimy kontaktować się z naszym przedstawicielem handlowym. Będziemy starać się zareagować i rozwiązać Państwa problem.

Pierwsze uruchomienie tego urządzenia jest w rozumieniu tej instrukcji krokiem prawnym, poprzez który użytkownik z wolną i nieprzymuszoną wolą potwierdza, że tę instrukcję starannie przeczytał, zrozumiał jej znaczenie i zapoznał się ze wszystkimi ryzykami.

UWAGA! Nie należy próbować uruchomić (ewentualnie użytkować) urządzenia przed zapoznaniem się z całą instrukcją obsługi. Instrukcję należy zachować do użytku w przyszłości.
Szczególną uwagę należy poświęcić zaleceniom dotyczącym bezpieczeństwa pracy. Nieprzestrzeganie albo niedokładne zastosowanie się do tych zaleceń może spowodować wypadek z udziałem Państwa lub innych osób, albo uszkodzenie urządzenia lub obrabianego materiału.
W szczególności należy przestrzegać zaleceń bezpieczeństwa podanych na tabliczkach znamionowych, w które urządzenie jest wyposażone. Tych tabliczek nie wolno usuwać ani ich uszkadzać.

Dla uproszczenia ewentualnej komunikacji prosimy zapisać tutaj numer faktury albo innego dokumentu poświadczającego zakup.

ZAKRES DOSTAWY

MONTAŻ

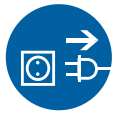

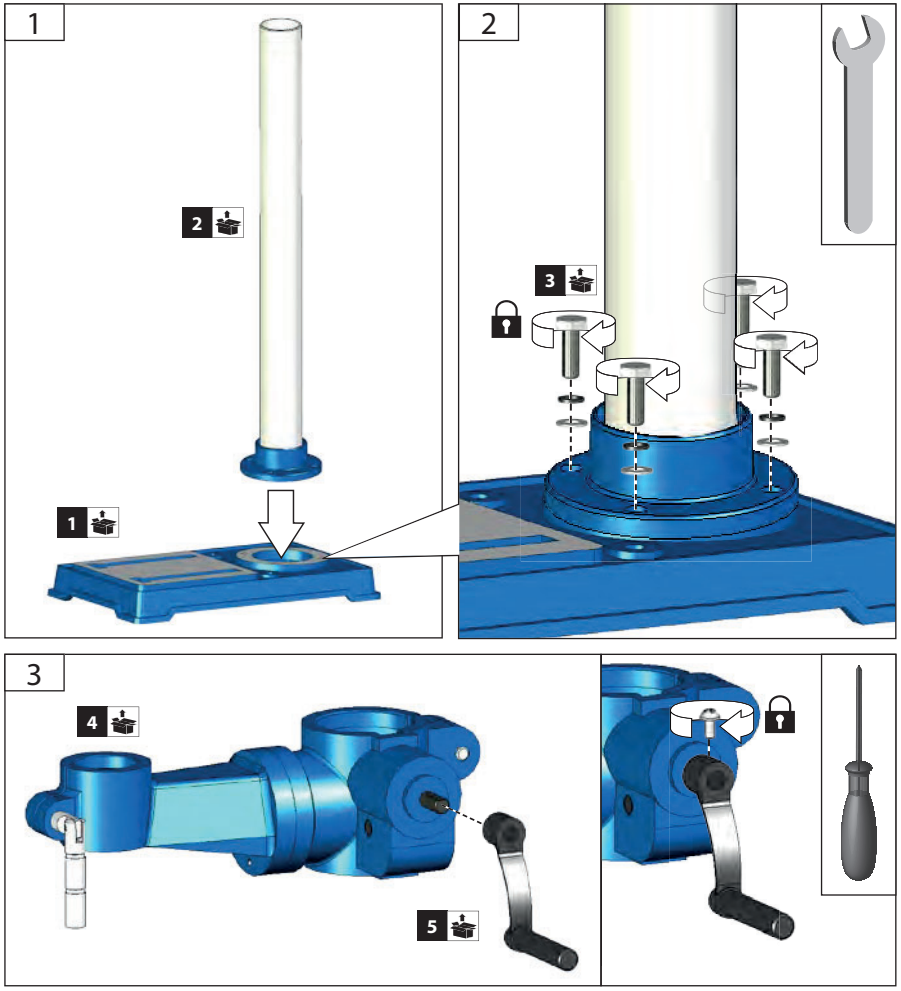

Wiertarka stołowa

55212 / GSB 20/812 R+L

Deklaracja Zgodności EU

☒ 2006/95/EC	☒ 2004/108/EC
☐ 2009/105/EC	☐ 1907/2006/EC
☒ 2011/65/EC ROHS	☐ 2009/142/EC
☐ 89/686/EEC (PPE)	☐ 1935/2004/EC
☒ 2006/42/EC	☐

☐ ***Annex IV***
Notified Body No: 0123
Name: TUV SUD Product Service GmbH
Adress: Ridlerstrasse 65
80339 München Germany

Type Ex. Cert.-No.:

☐ **97/68/EC_**
Emission No.:

☐ **2000/14/EC_2005/88/EC**

Zastosowane normy zharmonizowane Annex V

Podstawa wydania Deklaracji zgodności EU

EN 60204:2006/A1:2009
EN 12717:2001/A1:2009; AfPS GS 2014:01 PAK
EN 55014-1/A2:2011
EN 55014-2/A2:2008
EN 61000-3-2/A2:2009
EN 61000-3-3:2013

Gwarantowany poziom mocy akustycznej
L_{WA} 76,3 dB (A)

Zmierzony poziom mocy akustycznej
L_{WA} dB (A)

Wolpertshausen, 31.08.2015

CE

Helmut Arnold
Dyrektor

Joachim Bürkle
GÜDE GmbH & Co. KG, Birkichstraße 6, 74549 Wolpertshausen, Germany
Upoważniony do sporządzania podkładów technicznych.

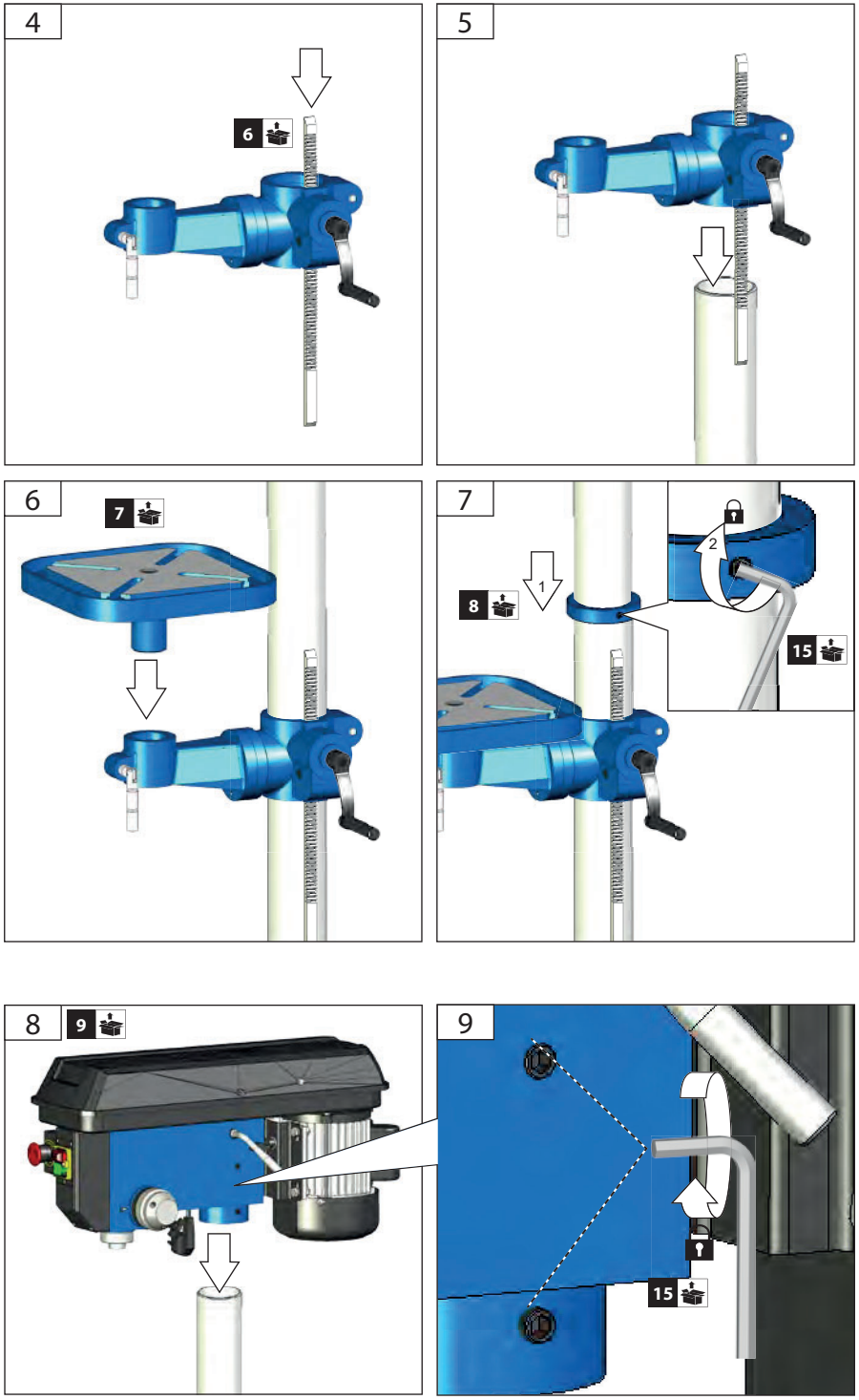

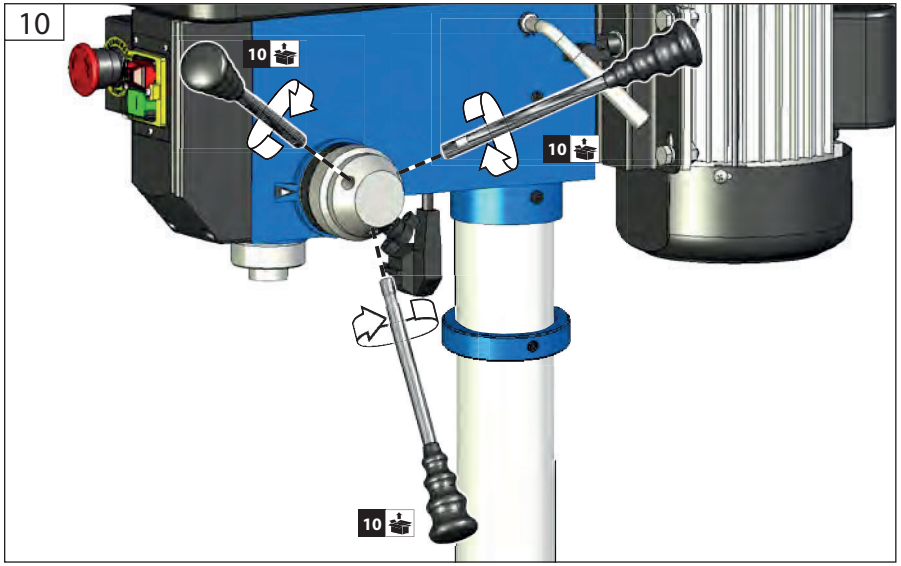

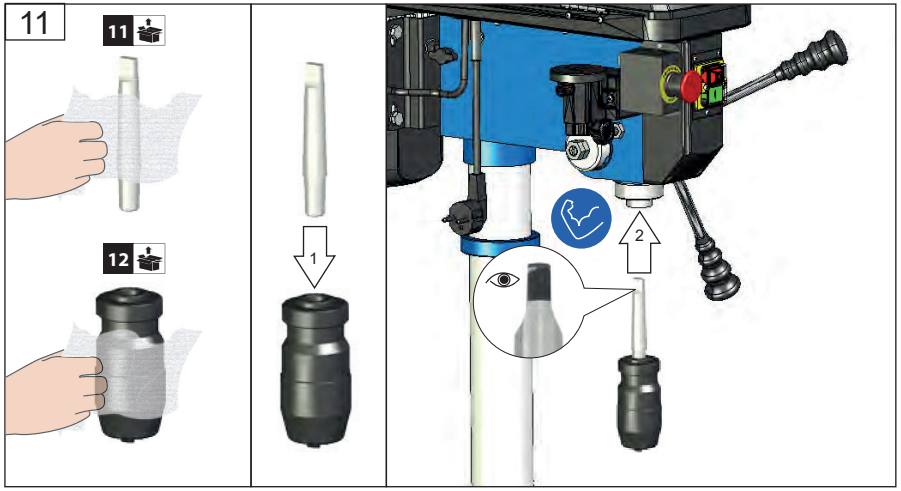

Wiertarka stołowa

55210 / GSB 20/812

Deklaracja Zgodności EU

☒ 2006/95/EC	☒ 2004/108/EC
☐ 2009/105/EC	☐ 1907/2006/EC
☒ 2011/65/EC ROHS	☐ 2009/142/EC
☐ 89/686/EEC (PPE)	☐ 1935/2004/EC
☒ 2006/42/EC	☐

☐ ***Annex IV***
Notified Body No: 0123
Name: TUV SUD Product Service GmbH
Adress: Ridlerstrasse 65
80339 München Germany

Type Ex. Cert.-No.:

☐ **97/68/EC_**
Emission No.:

☐ **2000/14/EC_2005/88/EC**

Zastosowane normy zharmonizowane Annex V

Podstawa wydania Deklaracji zgodności EU

EN 60204:2006/A1:2009
EN 12717:2001/A1:2009; AfPS GS 2014:01 PAK
EN 55014-1/A2:2011
EN 55014-2/A2:2008
EN 61000-3-2/A2:2009
EN 61000-3-3:2013

Gwarantowany poziom mocy akustycznej
L_{WA} 71 dB (A)

Zmierzony poziom mocy akustycznej
L_{WA} dB (A)

Wolpertshausen, 31.08.2015

Helmut Arnold
Dyrektor

Joachim Bürkle
GÜDE GmbH & Co. KG, Birkichstraße 6, 74549 Wolpertshausen, Germany
Upoważniony do sporządzania podkładów technicznych.

Wiertarka stołowa

55208 / GTB 20/812 R+L

Deklaracja Zgodności EU

☒ **2006/95/EC**	☒ **2004/108/EC**
☐ **2009/105/EC**	☐ **1907/2006/EC**
☒ **2011/65/EC ROHS**	☐ **2009/142/EC**
☐ **89/686/EEC (PPE)**	☐ **1935/2004/EC**
☒ **2006/42/EC**	☐

☐ ***Annex IV***
Notified Body No: 0123
Name: TUV SUD Product Service GmbH
Adress: Ridlerstrasse 65
80339 München Germany

Type Ex. Cert.-No.:

☐ **97/68/EC_**
Emission No.:

☐ **2000/14/EC_2005/88/EC**

Zastosowane normy zharmonizowane
Annex V

Podstawa wydania Deklaracji zgodności EU

EN 60204:2006/A1:2009
EN 12717:2001/A1:2009; AfPS GS 2014:01 PAK
EN 55014-1/A2:2011
EN 55014-2/A2:2008
EN 61000-3-2/A2:2009
EN 61000-3-3:2013

Gwarantowany poziom mocy akustycznej
L_{WA} 76,3 dB (A)

Zmierzony poziom mocy akustycznej
L_{WA} dB (A)

Wolpertshausen, 31.08.2015

Helmut Arnold
Dyrektor

Joachim Bürkle
GÜDE GmbH & Co. KG, Birkichstraße 6, 74549 Wolpertshausen, Germany
Upoważniony do sporządzania podkładów technicznych.

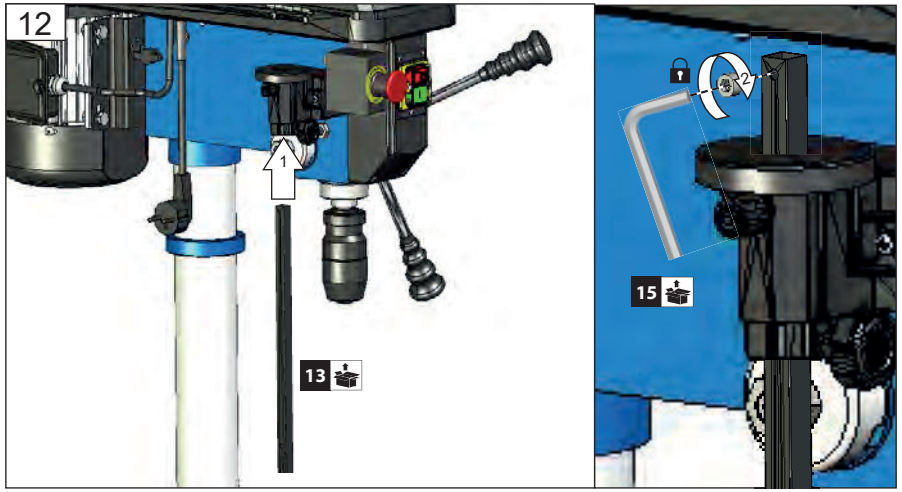

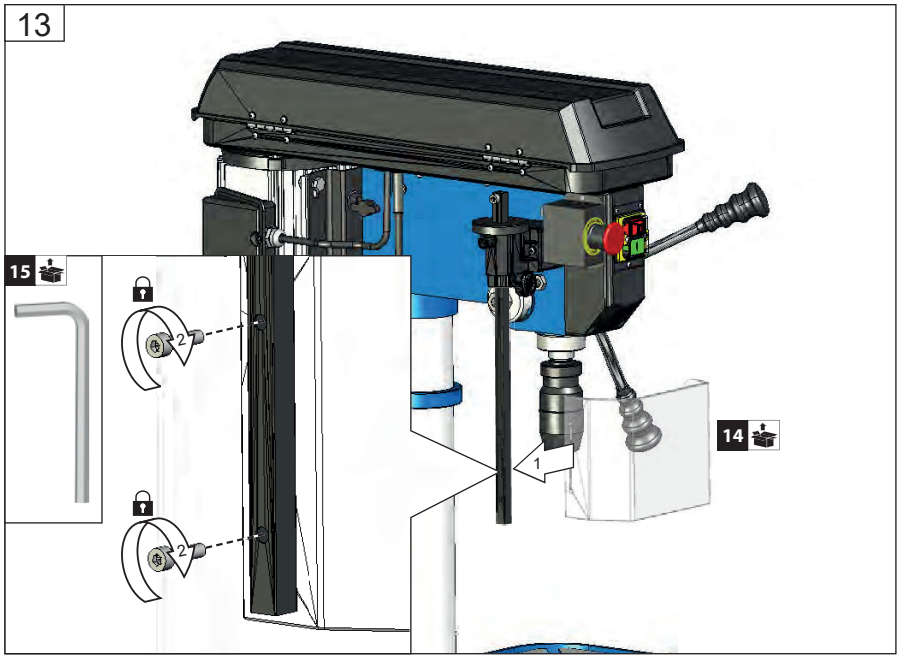

ILOŚĆ OBROTÓW WRZECIONA

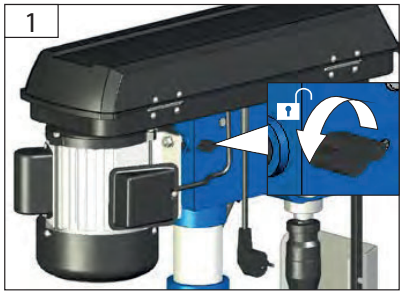

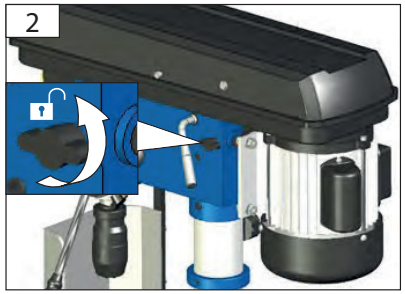

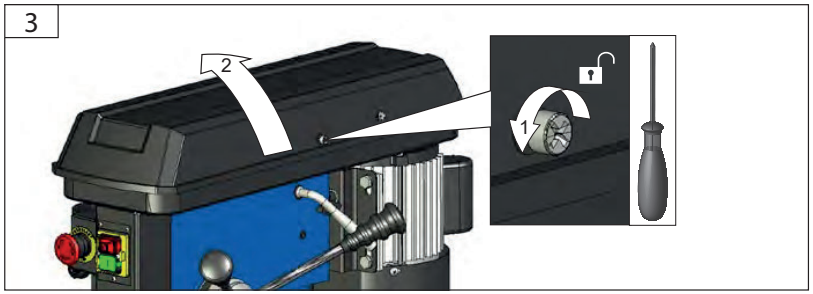

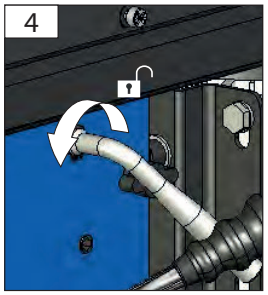

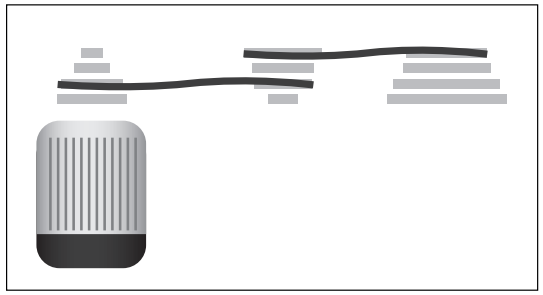

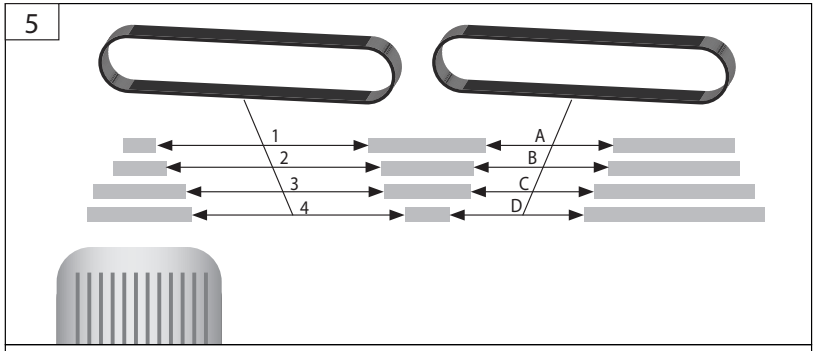

A – 4	210	A – 2	480	B – 1	1000	C – 1	1600
A – 3	300	B – 3	500	C – 2	1100	D – 2	1800
B – 4	350	C – 4	540	D – 3	1200	D – 1	2500

TŁUMACZENIE DEKLARACJI ZGODNOŚCI UE

Niniejszym poświadczamy, że koncepcja oraz budowa podanych urządzeń w wykonaniu, w które wprowadzamy na rynek jest zgodna z właściwymi podstawowymi wymogami dyrektyw UE dotyczących bezpieczeństwa i higieny. W przypadku wykonania modyfikacji urządzenia, która nie była z góry konsultowana z producentem, niniejsza deklaracja traci ważność.

Wiertarka stołowa

55206 / GTB 20/812

Deklaracja Zgodności EU

- ☒ **2006/95/EC**
- ☒ **2004/108/EC**
- ☐ **2009/105/EC**
- ☐ **1907/2006/EC**
- ☒ **2011/65/EC ROHS**
- ☐ **2009/142/EC**
- ☐ **89/686/EEC (PPE)**
- ☐ **1935/2004/EC**
- ☒ **2006/42/EC**
- ☐

☐ ***Annex IV***
Notified Body No: 0123
Name: TUV SUD Product Service GmbH
Adress: Ridlerstrasse 65
80339 München Germany

Type Ex. Cert.-No.:

☐ **97/68/EC_**
Emission No.:

☐ **2000/14/EC_2005/88/EC**

Zastosowane normy zharmonizowane
Annex V

Podstawa wydania Deklaracji zgodności EU

EN 60204:2006/A1:2009
EN 12717:2001/A1:2009; AfPS GS 2014:01 PAK
EN 55014-1/A2:2011
EN 55014-2/A2:2008
EN 61000-3-2/A2:2009
EN 61000-3-3:2013

Gwarantowany poziom mocy akustycznej
L_{WA} 71 dB (A)

Zmierzony poziom mocy akustycznej
L_{WA} dB (A)

Wolpertshausen, 31.08.2015

Helmut Arnold
Dyrektor

Joachim Bürkle
GÜDE GmbH & Co. KG, Birkichstraße 6, 74549 Wolpertshausen, Germany
Upoważniony do sporządzania podkładów technicznych.

GWARANCJA

Okres gwarancji urządzenia wynosi 12 miesięcy dla zastosowania w działalności gospodarczej, 24 miesiące dla konsumentów.
Gwarancja obejmuje wyłącznie braki spowodowane wadą materiału albo wadą produkcyjną. Przy zgłoszeniu reklamacji należy przedłożyć oryginał dowodu sprzedaży z datą sprzedaży.
Gwarancja nie obejmuje niefachowej eksploatacji np. przeciążenie urządzenia, użycie siły, uszkodzenia powstałe w wyniku niedozwolonej ingerencji lub zawinione przez inne przedmioty. Gwarancja nie obejmuje usterek spowodowanych w wyniku nieprzestrzeganie instrukcji obsługi i instalacji, jak również naturalnego zużycia.

WAŻNE INFORMACJE DLA KLIENTA

Ostrzegamy, iż zwrot w czasie trwania okresu gwarancji albo nawet po zakończeniu okresu gwarancji wykonać należy zasadniczo w oryginalnym opakowaniu. To posunięcie w istotny sposób zapobiega niepotrzebnemu uszkodzeniu podczas transportu i jego częstego sprzecznego rozwiązywania. Urządzenie w optymalny sposób chronione jest tylko w oryginalnym opakowaniu, i w ten sposób zapewnione jest płynne opracowanie.

SERWIS

Czy mają Państwo zapytania techniczne? Czy pojawiła się reklamacja? Czy potrzebują Państwo części zamiennej lub instrukcji obsługi? Na naszych stronach internetowych www.guede.com w zakładce Serwis pomożemy szybko i niebiurokratycznie. Prosimy o pomoc w udzielaniu dla Państwa lepszych usług. Aby zidentyfikować urządzenie w przypadku zgłoszenia reklamacji, prosimy o podanie numeru seryjnego, numeru zamówienia oraz roku produkcji. Wszystkie wymagane dane znajdują się na tabliczce fabrycznej urządzenia.
Tel.: +49 (0) 79 04 / 700-360
Fax: +49 (0) 79 04 / 700-51999
E-Mail: support@ts.guede.com

PLAN PRZEGLĄDÓW I KONSERWACJI

Regularny okres konserwacyjny	Przed każdym uruchomieniem	Po każdej eksploatacji	W przypadku nastania konieczności
Przetestować elementy bezpieczeństwa	✔		
Skontrolować pasek klinowy, w przypadku nastania konieczności naprężyć.	✔		
Na kolumnę oraz stół nanieść cienką warstwę oleju.		✔	
Wyczyścić trzpień stożkowy			✔
Wyczyścić maszynę z wiórów i spoin metalowych		✔	

6

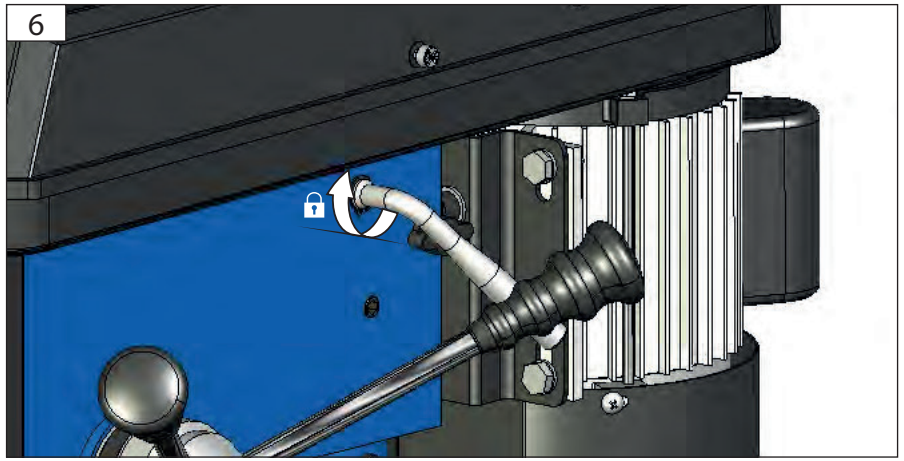

7

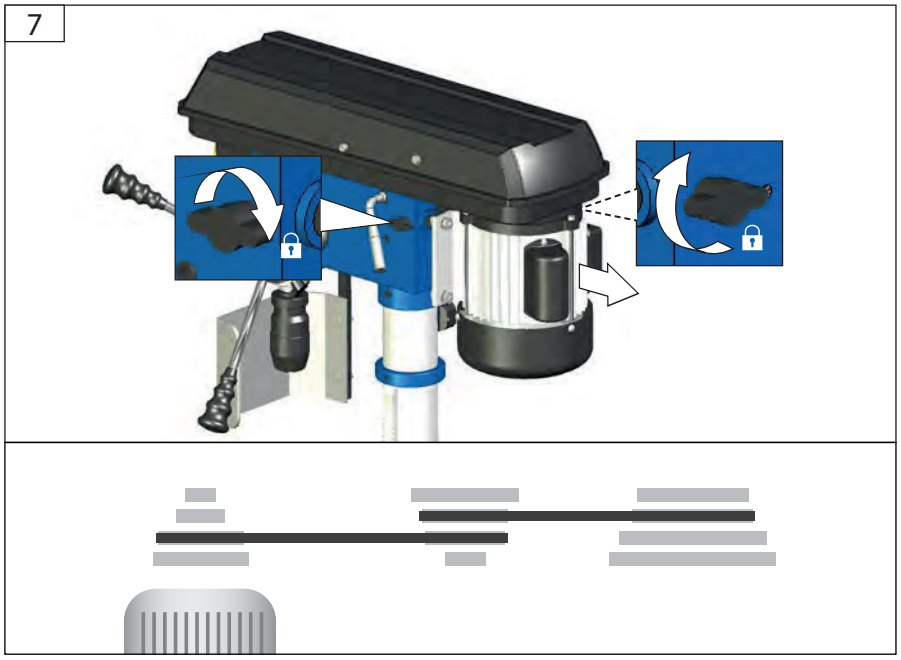

8

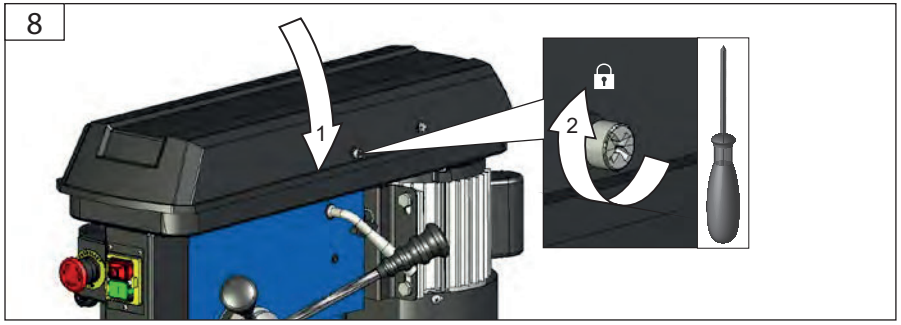

UCHWYT SZYBKOMOCUJĄCY

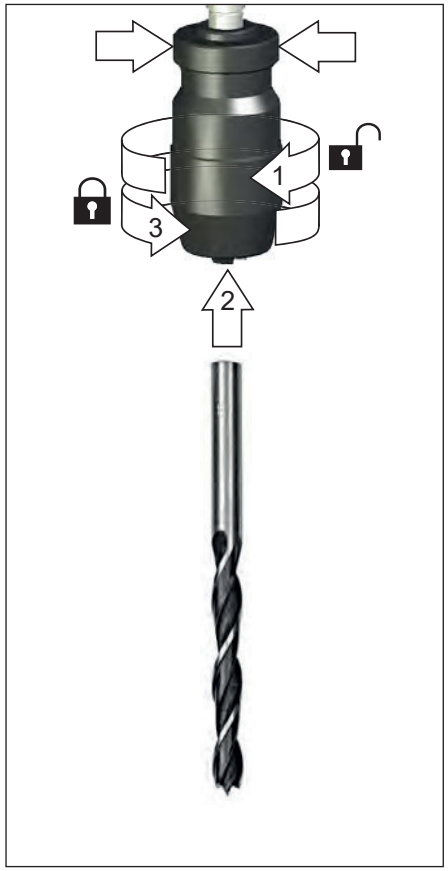

Skontrolować przed każdym uruchomieniem

• Poprawne działanie wyłącznika i włącznika, włącznie wyłącznika awaryjnego
• Każdorazowo, przed przystąpieniem do eksploatacji wykonaj kontrolę wizualną.
• Przede wszystkim elementy bezpieczeństwa, elektryczne elementy sterowania, instalację elektryczną, a połączenia gwintowe pod względem uszkodzenia i dokręcenia. Uszkodzone części wymień przed przystąpieniem do eksploatacji.
• Przed uruchomieniem maszyny, upewnij się, czy dźwignia mocująca jest mocno dokręcona.
• Upewnij się, czy wiertło jest mocno dokręcono w uchwycie szybkomocującym.
• USUŃ KLUCZE DOKRĘCEJĄCE Każdorazowo przed przystąpieniem do eksploatacji urządzenia, należy skontrolować, czy zostały usunięte wszystkie klucze dokręcające.

⚠ **niebezpieczeństwo zranienia!**
Nigdy nie przybliżaj ciała lub odzieży do pobliża części rotujących urządzenia.

Używaj odpowiednią odzież ochronną.
Jeżeli masz długie włosy, załóż siatkę do włosów.
Używaj rękawic przy pracy z wiertłem.
Nie próbuj wiercić w materiale, który nie ma równej powierzchni, wyjątkiem może być zastosowanie odpowiedniej podpory.
Nigdy nie włączaj wiertarki, jeżeli wiertło jest dociśnięte do obrabianego przedmiotu.
Zawsze używaj docisków, imadeł lub zacisków w celu przymocowania obrabianego przedmiotu do stołu.
Ustaw prędkość obrotów wiertarki stosownie do danej pracy.
W przypadku zablokowania, natychmiast wyłącz maszynę.
Wyciągnij wtyczkę i usuń zakleszczony obrabiany przedmiot,
Nie można usuwać wiórów lub spoin, jeżeli maszyna jest włączona.

PODŁĄCZENIE DO SIECI ELEKTRYCZNEJ

⚠ **Praca jest dozwolona wyłącznie** z wyłącznikiem różnicowoprądowym (RCD)! (RCD maks. 30mA).

Podłączać do jednofazowej sieci prądu zmiennego i wyłącznie o napięciu podanym na tabliczce.
Można podłączyć wyłącznie do gniazdka wyposażonego w kontakt ochronny.
Maszynę można podłączyć do gniazdka elektrycznego, wyłącznie jeżeli jest wyłączony.

KONSERWACJA

⚠ Przed przystąpieniem do jakichkolwiek prac konserwacyjnych lub przeglądowych urządzenia, należy wyciągnąć przewód zasilania z gniazdka elektrycznego.

Każdorazowo, przed przystąpieniem do eksploatacji wykonaj kontrolę wizualną.
Zabrania się eksploatacji urządzenia, jeżeli jest uszkodzone lub nie działają poprawnie części ochronne. Zużyte lub uszkodzone części należy wymienić.
Uwaga! Jeżeli przewód zasilający urządzenia ulegnie uszkodzeniu, musi zostać wymieniona przez producenta lub w punkcie serwisowym lub przed osobę posiadającą odpowiednie kwalifikacje fachowe, aby zapobiec zaistnieniu niebezpiecznych sytuacji.
Naprawy oraz prace nie opisane w niniejszej instrukcji, mogą wykonywać wyłącznie osoby posiadające odpowiednie kwalifikacje zawodowe.
Używaj wyłącznie oryginalnych akcesoriów i oryginalnych części zamiennych.
Maszynę, a zwłaszcza otwory wentylacyjne zawsze utrzymuj w czystości. Nie spryskuj korpusu urządzenia wodą!
Nie czyść tworzyw sztucznych rozpuszczalnikami, cieczami toksycznymi lub łatwopalnymi. Do czyszczenia używaj wyłącznie zwilżonej ściereczki
Wszystkie ruchome części należy konserwować za pomocą olejów ekologicznych.
Tylko regularnie konserwowana i pielęgnowana maszyna może być zadowalającym pomocnikiem. Niedostateczna konserwacja i pielęgnacja prowadzić może do nieprzewidywanych wypadków oraz zranienia.
W przypadku nastania konieczności, katalog części zamiennych znajduje się na stronach internetowych www.guede.com.

Włosy, odzież i rękawice należy utrzymywać w bezpiecznej odległości od ruchomych części. Zalecamy używać antypoślizgowe obuwie robocze do prac w środowisku zewnętrznym. Jeżeli masz długie włosy, załóż siatkę do włosów.
Używaj odpowiednią odzież ochronną. Zawsze załóż okulary ochronne oraz środki do ochrony słuchu. Używaj również maseczkę przeciwpyłowa i maska do oddychania. Do manipulacji z ostrymi ostrzami oraz brzeszczotem piły, używaj zawsze obcisłe rękawice ochronne.
Jeśli mają być zamontowane odciągacze i odpylacze, upewnij się, czy są prawidłowo podłączone i używane. Zastosowanie odsysania pyłu obniżyć może szkody spowodowane pyłem.
Nie używaj przewodu niezgodnie z jego przeznaczeniem do przenoszenie narzędzi elektrycznych, ich zawieszenia lub wyciągnięcia wtyczki z gniazdka elektrycznego. Chronić przewód przed działaniem wysokich temperatur, oleju, ostrymi krawędziami lub ruchomymi częściami urządzenia. Uszkodzone lub splecione przewody zwiększają ryzyko porażenia prądem elektrycznym.
Zabezpiecz obrabiany przedmiot. Użyj uchwytu lub imadła, aby mocno przytrzymać obrabiany przedmiot. W ten sposób będzie przedmiot bezpieczniej przymocowany, niż przy pomocy ręki.
Wystrzegaj się nienaturalnej pozycji ciała. Zapewnij dobrą stabilność i przez cały czas utrzymuj równowagę. W ten sposób można lepiej panować nad urządzeniami elektrycznymi w sytuacjach krytycznych.
Wykonuj pieczołowitą konserwację narzędzi elektrycznych.
Narzędzia tnące utrzymuj ostre i czyste. Starannie utrzymywane narzędzia tnące z ostrymi krawędziami tnącymi trudno się zakleszczają i lepiej prowadzą.
Kieruj się wskazówkami dotyczącymi smarowania i wymiany narzędzi. Regularnie kontrolować przewód zasilający, w razie uszkodzenia oddać do naprawy w autoryzowanym punkcie napraw.
Przedłużacze należy regularnie sprawdzać, w razie potrzeby zamienić na nowe.
Uchwyty utrzymywać suche, czyste bez oleju i smarów.
Wyciągnij wtyczkę z gniazdka elektrycznego i wyciągnij akumulatorek, jeżeli urządzenie nie jest używane, przed wykonywaniem ustawień, wymianą akcesoriów, np. brzeszczot piły, wierteł lub frezów. Podjęte środki bezpieczeństwa zapobiegają nieumyślnemu uruchomieniu narzędzi elektrycznych.
Przed uruchomieniem narzędzi elektrycznych, należy usunąć klucze i śrubokręty użytych do regulacji.. Narzędzie lub klucz znajdujący się na obrotowej części urządzenia może spowodować wypadek.
Wystrzegaj się nieumyślnemu uruchomieniu. Przed podłączeniem do sieci elektrycznej lub włożeniem akumulatora, uchwyceniem lub przenoszeniem, przekonaj się, czy urządzenie jest wyłączone. Może to prowadzić do obrażeń, jeśli trzymasz palec na przełączniku lub podłączasz elektronarzędzie podczas przenoszenia elektronarzędzia.
Podczas pracy z elektronarzędziem na zewnątrz należy używać wyłącznie przedłużaczy dopuszczonych do użytku w środowisku zewnętrznym i odpowiednio oznaczonych. Stosowanie przewodu przedłużającego nadającego się do zastosowania na zewnątrz, zmniejsza ryzyko porażenia prądem elektrycznym.
Bądź ostrożny, zwracaj uwagę na pracę, którą wykonujesz, do pracy z narzędziami elektrycznymi przystępuj z rozsądkiem. Nie używaj urządzeń jeżeli jesteś zmęczony albo będąc pod wpływem narkotyków, alkoholu lub lekarstw. Chwila nieostrożności podczas eksploatacji urządzenia elektrycznego może prowadzić do poważnych obrażeń.
Skontroluj urządzenie jeżeli nie jest uszkodzone. Przed przystąpieniem do ponownej eksploatacji, należy pieczołowicie skontrolować elementy ochronne, czy poprawnie funkcjonują i zgodnie z przeznaczeniem.
Skontroluj, czy ruchome części funkcjonują niezawodnie lub czy jakieś części nie są uszkodzone. Aby zapewnić bezpieczną eksploatację urządzenia, wszystkie części muszą być odpowiednio zamontowane i spełniać wszystkie warunki.
Uszkodzone urządzenia ochronne i części należy profesjonalnie naprawić lub wymienić w autoryzowanym punkcie serwisowym, chyba że w instrukcji obsługi określono inaczej.
Zabrania się eksploatacji urządzenia z uszkodzonym wyłącznikiem. Urządzenia elektryczne, które nie można włączyć lub wyłączyć są niebezpieczne i należy je naprawić.
Naprawy urządzeń elektrycznych należy wykonywać w specjalistycznych punktach napraw. Urządzenie elektryczne spełnia wszelkie właściwe wymogi przepisów bezpieczeństwa. Napraw może wykonywać wyłącznie fachowiec elektryk używając wyłącznie oryginalnych części zamiennych, w odwrotnym przypadku może pojawić się ryzyko dla użytkownika.

⚠ **Uwaga!**
Urządzenie należy przymocować do posadzki za pomocą odpowiednich śrub, w innym przypadku występuje ryzyko przewrócenia maszyny.

ZAMOCUJ OBRABIANY PRZEDMIOT

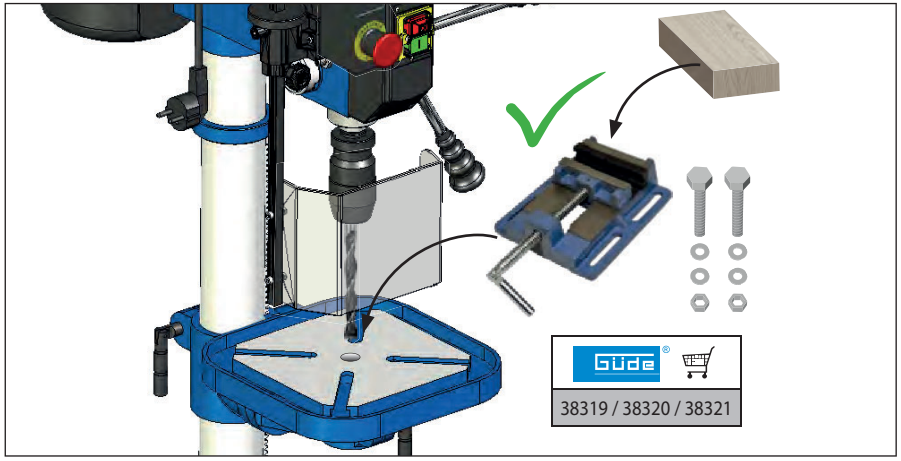

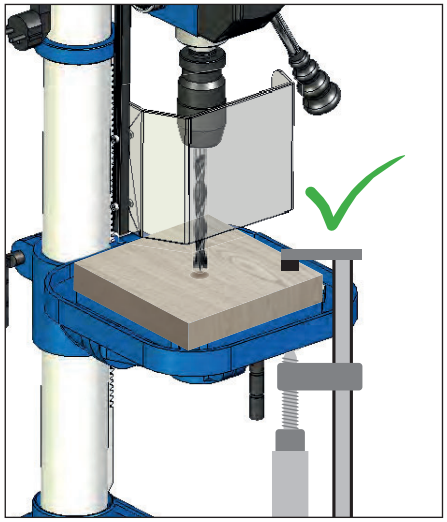

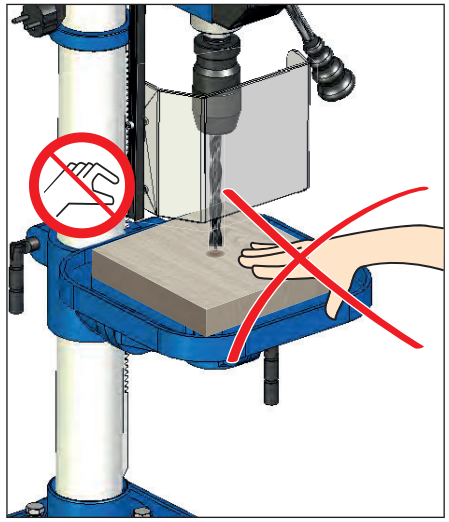

URUCHOMIENIE

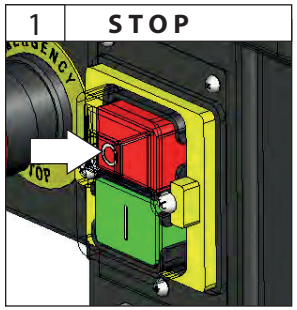

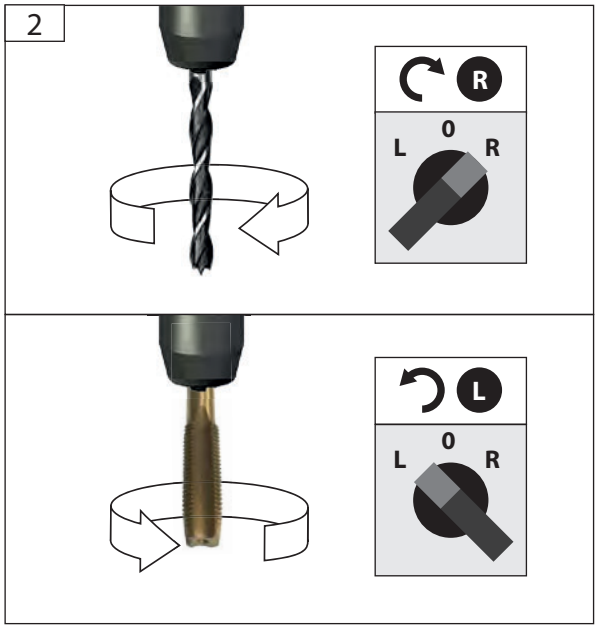

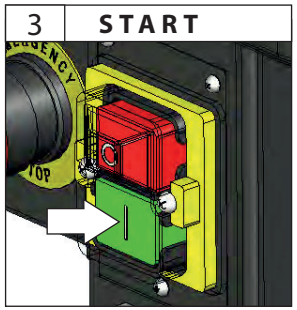

	Przed przystąpieniem do jakichkolwiek prac konserwacyjnych lub przeglądowych urządzenia, należy wyciągnąć przewód zasilania z gniazdka elektrycznego.
	Używać okularów ochronnych! Używać pomocy do ochrony słuchu!
	Chronić przed wilgocią. Chronić urządzenie przed opadami atmosferycznymi.
	Dzieci oraz niepowołane osoby muszą przebywać z dala od urządzenia.
	Zakaz noszenia łańcuszków podczas obsługi
	Zakaz noszenia długich, rozpuszczonych włosów podczas obsługi.
	Zakaz noszenia krawatów podczas obsługi
	Wadliwe i/lub uszkodzone urządzenia elektryczne czy elektroniczne należy oddać do w odpowiedniego punktu zbiórki elektroodpadu.
CE	CE symbol

OGÓLNE INSTRUKCJE BEZPIECZEŃSTWA

⚠ **OSTRZEŻENIE!**

W celu ochrony przed porażeniem prądem, obrażeniami ciała i pożarem, należy podczas używania elektronarzędzia, przestrzegać następujących podstawowych środków ostrożności,

Przed przystąpieniem do eksploatacji urządzenie elektrycznego, należy przeczytać wszystkie przepisy, a wskazówki bezpieczeństwa należy zachować do zastosowania w przyszłości.

Stanowisko pracy utrzymywać czyste i posprzątane. Nieporządek na stanowiskach pracy i na stołach warsztatowych podwyższają ryzyko zaistnienia wypadków i zranienia.

Chroń urządzenie przed opadami atmosferycznymi, nie używaj urządzenia w mokrym lub wilgotnym środowisku.

Zabezpieczyć dostateczne oświetlenie podczas pracy z urządzeniem.

Zabrania się eksploatacji urządzenia w środowisku z ryzykiem wybuchu, w którym znajdują się ciecze łatwopalne, gazy lub pył. Urządzenie elektryczne generują iskry, które mogą spowodować zapalenie pyłu.

Chroń się przez porażeniem prądem elektrycznym.

Wystrzegaj się kontaktu z uziemionymi przedmiotami (np.: rury, grzejniki, kuchenki elektryczne i urządzenie chłodnicze). Jeżeli ciało obsługi jest uziemione, istnieje ryzyko porażenia prądem elektrycznym.

Dzieci i pozostałe osoby muszą przebywać w bezpiecznej odległości od urządzenia elektrycznego. Zabroń niepowołanym osobo dotykania się urządzeń elektrycznych lub przewodu zasilającego. Rozproszenie uwagi może spowodować utratę kontroli nad urządzeniem.

Upewnij się, że narzędzia elektryczne będą przechowywane bezpiecznie. Nieużywane narzędzia należy przechowywać w suchym, jeżeli jest to możliwe wyższym miejscu, poza dostępem dzieci lub w niedostępnym miejscu.

Nie przeciążać urządzenia. Używaj do pracy odpowiednich narzędzi elektrycznych. Nie przeciążać urządzenia, pracuje lepiej i bezpieczniej w podanym zakresie mocy. Pracuje lepiej i bezpieczniej w podanym zakresie mocy.

Nie używać narzędzi elektrycznych niezgodnie z ich przeznaczeniem. Np. pilarki tarczowej nie używaj do przecinania gałęzi drzew lub konarów.

Stosuj odpowiednie ubranie. Nie zakładać luźnego ubrania ani klejnotów.

Eksploatację pompy można rozpocząć po uważnym przeczytaniu i zrozumieniu instrukcji obsługi. Zapoznaj się z elementami sterowania i poprawną obsługą urządzenia. Przestrzegaj wszystkich wskazówek bezpieczeństwa podanych w instrukcji. Dotrzymuj odpowiedzialności wobec innych osób. Obsługa jest odpowiedzialna za wypadki lub niebezpieczeństwa względem innych osób.

Z urządzeniem może pracować osoba z ukończonym 16 rokiem życia. Wyjątkiem jest prowadzenie zajęć szkolenia zawodowego nieletnich w celu osiągnięcia odpowiednich umiejętności, prowadzonych pod nadzorem osoby szkolącej. Jeżeli masz wątpliwości odnośnie podłączenia i działania urządzenia, zwróć się do biura obsługi klienta.

ZASTOSOWANIE ZGODNE Z PRZEZNACZENIEM

Wiertarka stołowa jest przeznaczona do lekkich lub średnio ciężkich prac przy wierceniu w drewnie, metalach i tworzywach sztucznych.
Z urządzenia można korzystać wyłącznie jeżeli jest ono w niezawodnym stanie technicznym z zastosowaniem wszelkich wskazówek bezpieczeństwa.
Urządzenie można używać wyłącznie zgodnie z jego przeznaczeniem. Producent nie ponosi odpowiedzialność za zaistniałe szkody, w przypadku nieprzestrzegania postanowień ogólnie obowiązujących przepisów, jak również niniejszej instrukcji.

⚠ Surowo zabrania się rozkładania, wykonywania zmian i dostosowań, jak również celowego usuwania części ochronnych będących w wyposażeniu urządzenia oraz instalacji elementów ochronnych nie dostarczonych przez producenta urządzenia.
Resztkowe ryzyko może zaistnieć pomimo poprawnej eksploatacji i dotrzymywania wszystkich przepisów bezpieczeństwa.

- powstałych na skutek hałasu
- pyłu
- wibracji dłoni i rąk
- Niebezpieczeństwo popalenia.
  przyrząd oraz obrabiany przedmiot podwyższa swoją temperaturę podczas pracy urządzenia
- niebezpieczeństwo zranienia
  ostre narzędzia i krawędzie obrabianych przedmiotów

POSTĘPOWANIE W PRZYPADKU ZAISTNIENIA NIEBEZPIECZEŃSTWA

Udzielić pomocy odpowiedniej dla konkretnego skaleczenia i możliwie jak najszybciej wezwać wykwalifikowaną pomoc lekarską. Chronić skaleczonego przed kolejnymi obrażenia i uspokoić go. W razie kiedy wymagana jest pomoc, należy podać te dane: 1. Miejsce wypadku, 2. Rodzaj wypadku, 3. Liczba zranionych osób, 4. Rodzaj zranienia

SYMBOLE

	OSTRZEŻENIE/UWAGA
	Ostrzeżenie przed zranieniem w wyniku skaleczenia
	Ostrzeżenie przed niebezpiecznym napięciem elektrycznym
	Ostrzeżenie przed odrzutem przedmiotów
	Ostrzeżenie - Aby obniżyć zaistnienie ryzyka, przeczytaj zasady BHP.

EKSPLOATACJA - START / STOP

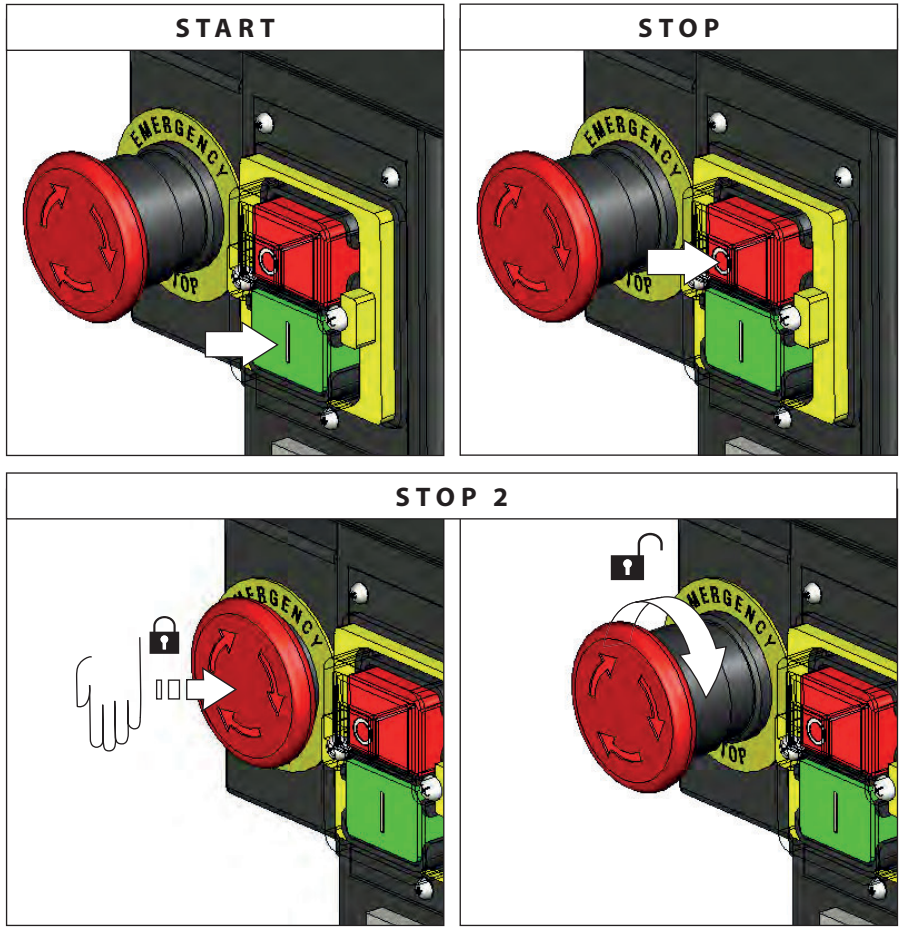

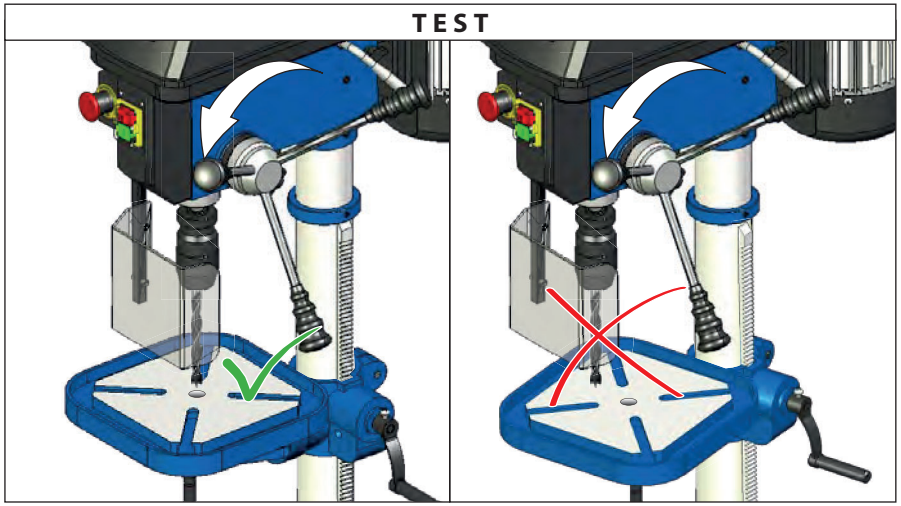

mikroprzełącznik

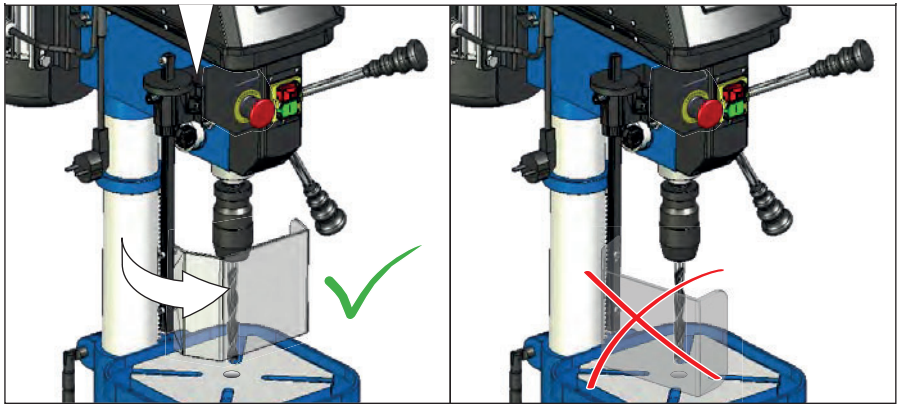

Wiertarka stołowa	GTB 20/812	GTB 20/812 R+L	GSB 20/812	GSB 20/812 R+L
Nr zam.	55206	55208	55210	55212
Napięcie sieci elektrycznej	230 V	400 V	230 V	400 V
Częstotliwość sieci elektrycznej	50 Hz	50 Hz	50 Hz	50 Hz
Klasa ochrony	I	I	I	I
Moc silnika	800 W	800 W	800 W	800 W
Wysięg wrzeciona	80 mm	80 mm	80 mm	80 mm
Ilość obrotów wrzeciona	210-2500 min^{-1}	210-2500 min^{-1}	210-2500 min^{-1}	210-2500 min^{-1}
Ilość stopni	12	12	12	12
Skok	169 mm	169 mm	169 mm	169 mm
Zakres mocowania uchwytu wiertarskiego	1-16 mm	1-16 mm	1-16 mm	1-16 mm
Stożek uchwytu szybkomocującego	B16	B16	B16	B16
Mocowanie wiertła	MK 2	MK 2	MK 2	MK 2
maks. Wiercenie ø w stali	16 mm	16 mm	16 mm	16 mm
Średnica stołu	260 x 260 mm	260 x 260 mm	260 x 260 mm	260 x 260 mm
Płyta główna Sz×G	240 x 410 mm	240 x 410 mm	240 x 410 mm	240 x 410 mm
Średnica kolumny	70 mm	70 mm	70 mm	70 mm
Długość przewodu zasilającego	1,8 m	1,8 m	1,8 m	1,8 m
Rodzaj przewodu	H05VV-F	H05VV-F	H05VV-F	H05VV-F
Długość	650 mm	650 mm	630 mm	630 mm
Szerokość	340 mm	340 mm	370 mm	370 mm
Głębokość	1010 mm	1010 mm	1580 mm	1580 mm
Masa netto/brutto	48 / 51 kg	48 / 51 kg	53 / 56 kg	53 / 56 kg
Dane odnośnie poziomu hałasu				
Poziom ciśnienia akustycznego L_{pA}	58 dB (A)	63,4 dB (A)	58 dB (A)	63,4 dB (A)
Poziom mocy akustycznej L_{WA} 71 db (A)	76,3 db (A)	71 db (A)	76,3 db (A)	
Używaj pomocy do ochrony słuchu!				

Podane wartości numeryczne dotyczą poziomu emisji, nie oznacza to, że rozchodzi się bezpieczny poziom roboczy. Pomimo iż istnieje związek pomiędzy poziomami emisji a poziomami obciążenia, nie można go wiarygodnie wykorzystać do określenia, czy potrzebne są dodatkowe środki bezpieczeństwa, czy nie. Czynniki, które wpływają na rzeczywisty poziom obciążenia pracowników, to m.in. charakterystyka obszaru pracy, inne źródła hałasu, tj. liczba maszyn i innych procesów mających miejsce w najbliższym otoczeniu itp. Ponadto dopuszczalny poziom obciążenia może różnić się w zależności od kraju. Informacje te mają na celu umożliwienie użytkownikowi maszyny lepszej oceny zagrożeń i ryzyka.

KONSERWACJA

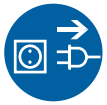

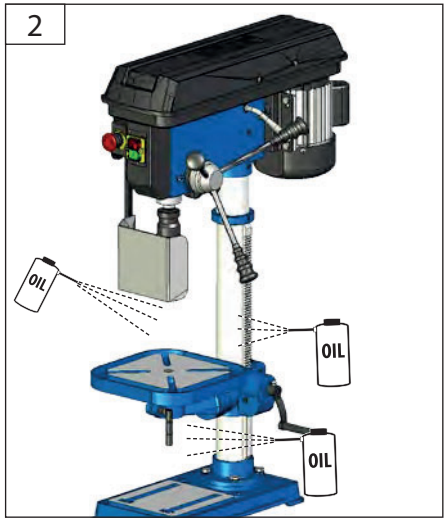

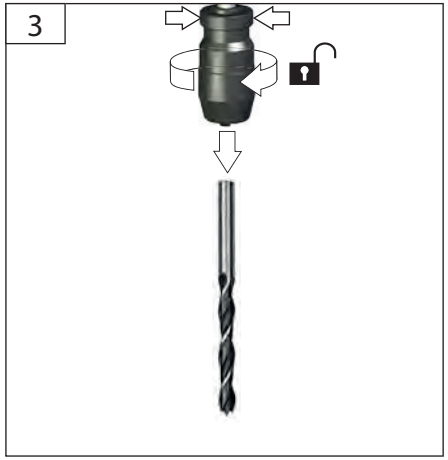

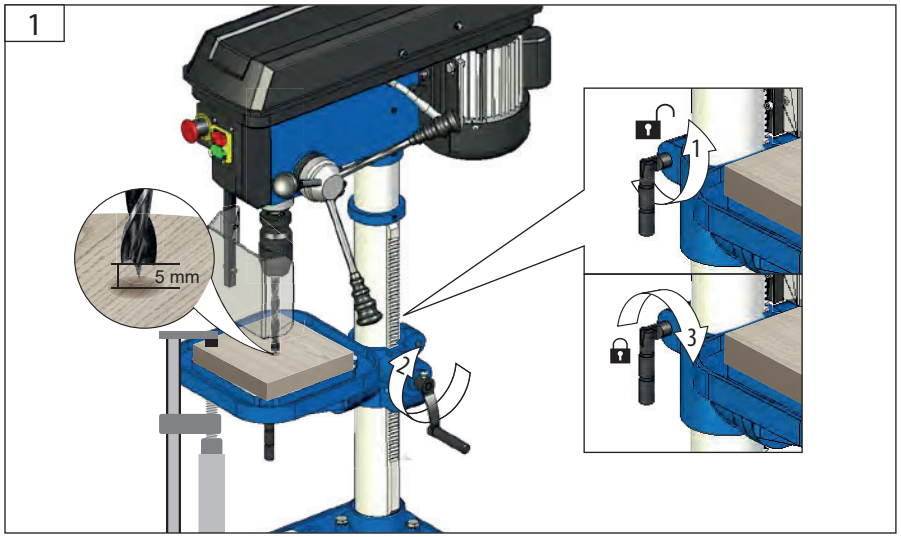

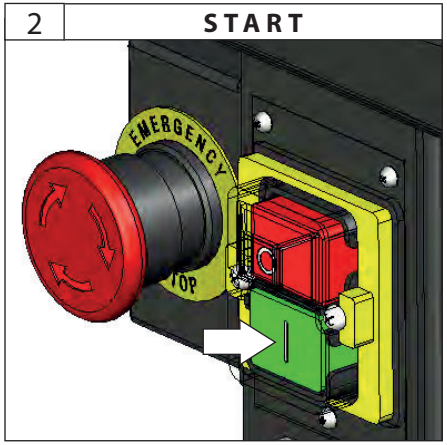

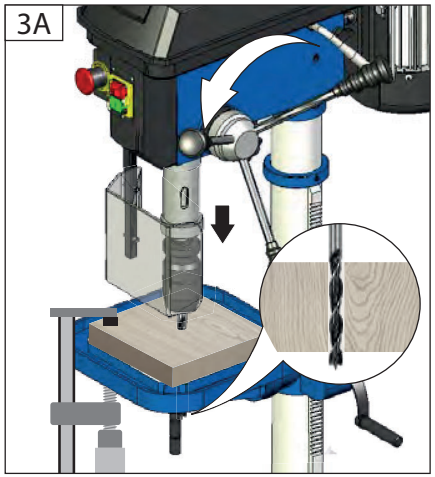

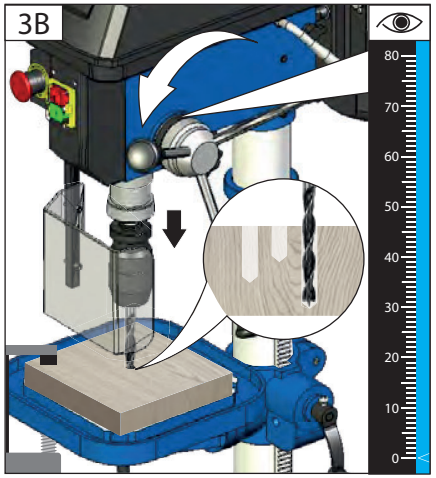

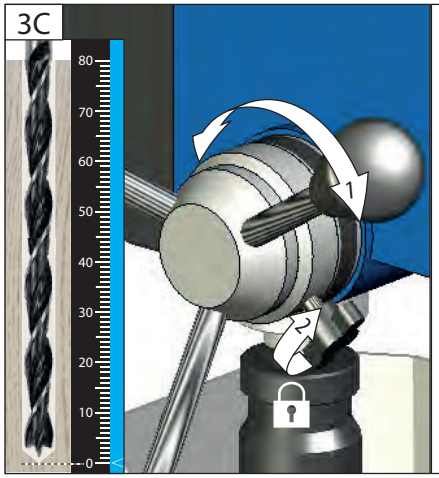

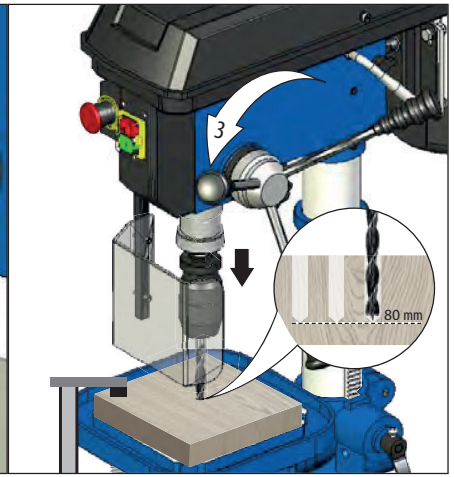

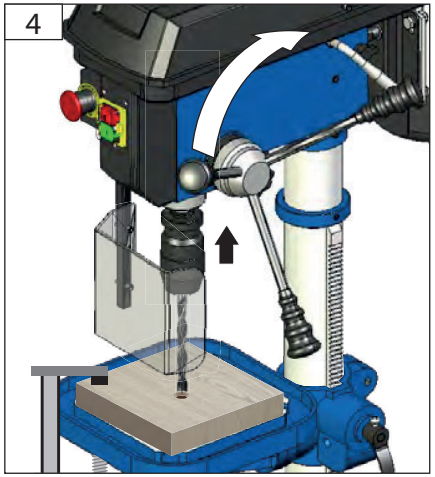

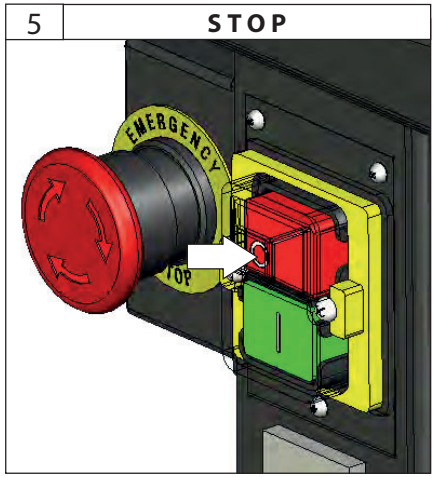
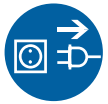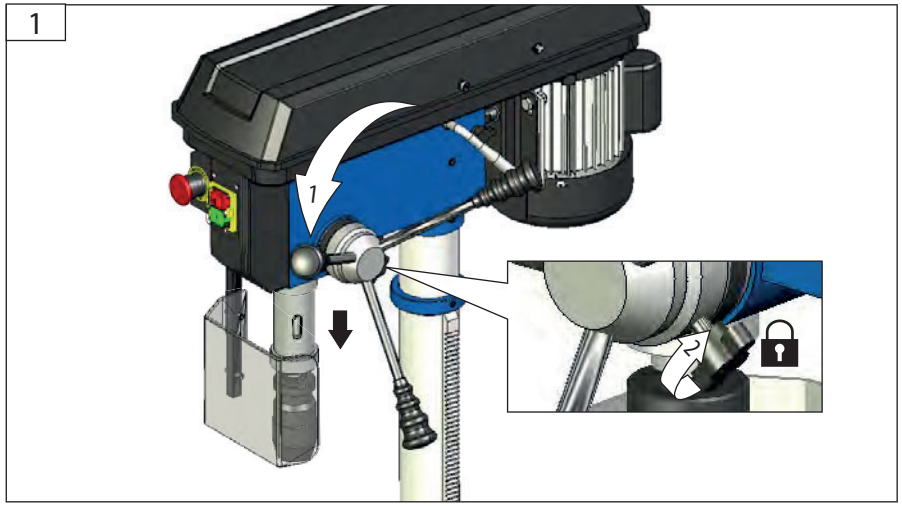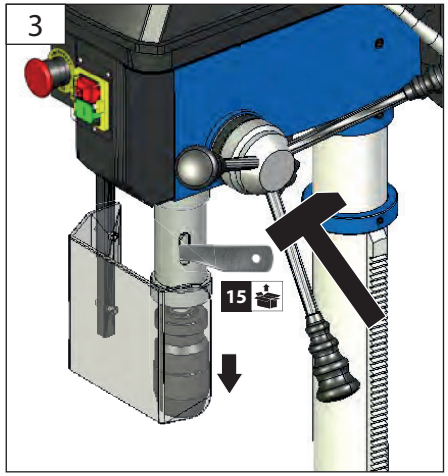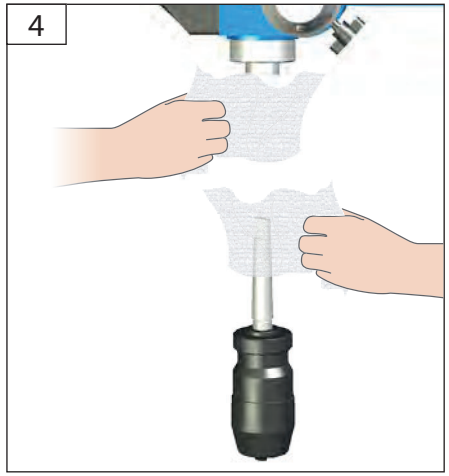
MOCOWANIE TRZPIENIA